

联系我们 CONTACT US

025-57488088 | www.gtatung.com | info@gtatung.com

江苏省南京市溧水区
和凤镇-台湾机电产业园-和凤西路148号

更多产品型录手册
请扫描左侧二维码

金志大同
GTECH ELECTRIC

微信公众号　阿里巴巴店铺

MOTOR GTECH



伺服电机

江苏金志大同动力科技有限公司
GTECH (JIANGSU) ELECTRIC CO., LTD

9001　14001　45001

关于我们

江苏金志大同动力科技有限公司成立于2021年，专业从事研发、制造生产高效、超高效的工业设备用电机和智能电机、减速机及其相关部件，同时为用户提供技术方案规划、自动化系统集成、现场安装与调试等服务。

金志大同不断进行技术创新和研发，推出具有新颖设计和先进技术的产品，我们的产品范围涵盖各种类型的电机，包括异步电机、永磁电机、直流电机等，广泛应用于家用电器、工业机械等领域，我们不仅专注于产品性能的提升，还注重生产过程中的环保和可持续发展。

公司秉持“正、诚、勤、俭”之经营理念，坚持以“全产品线、全产业链、全球化营销网络”的发展规划，创建“GTECH”电机品牌，积极为客户节能减排提供各类智能、节能电机产品和驱动系列解决方案。











GTECH

公司拥有全自动卷绕机、埋线机、提面机、注塑机、冲压机、铝压铸机、电脑全自动水泵性能测试系统、电机过载性能测试系统等先进的生产设备和检测设施。公司严格按照ISO9001质量管理体系进行生产管理，保证产品质量。















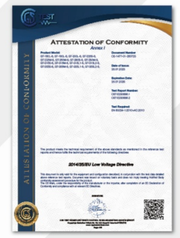











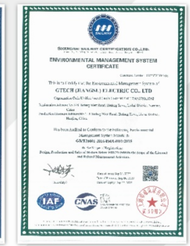

伺服电机应用领域



电机型号命名方式

MA	130	-	040	E	F	D	I2	-	0	1	B	0	00
1,2	3,4,5		6,7,8	9	10	11	12,13		14	15	16	17	18,19

第1,2位

符号	规格
MN	标准通用系列
MA	小惯量系列
MB	中惯量系列10极
ME	紧凑尺寸系列

第6,7,8位

符号	规格
P16	0.16N.m
P32	0.32N.m
050	5N.m
077	7.7N.m
126	12.6N.m
150	15N.m
A00	100N.m
A18	118N.m
B00	200N.m
C00	300N.m

第9位

符号	规格
A	500r/min
B	1000r/min
C	1500r/min
D	2000r/min
E	2500r/min
F	3000r/min
G	4000r/min
H	5000r/min
I	6000r/min
J	7000r/min

第10位

符号	规格
A	24V
B	48V
C	60V
D	72V
E	110V
F	220V
G	380V

第12,13位

符号	规格
I1	光电增量1000线
I2	光电增量2500线
I3	光电增量5000线
I4	光电省线式2500线
A1	光电多圈绝对值17位
A2	光电多圈绝对值20位
A3	光电多圈绝对值21位
A4	光电多圈绝对值23位
A5	光电多圈绝对值22位
A6	光电单圈绝对值17位
A7	光电单圈绝对值20位
A8	光电单圈绝对值21位
A9	光电单圈绝对值23位
AA	光电多圈绝对值24位
B1	光电分体式多圈绝对值17位
B2	光电分体式多圈绝对值20位
R1	绕线式一对极旋变
R2	绕线式二对极旋变
R3	磁阻式2对极旋变
R4	磁阻式4对极旋变
M1	1000线增量磁编
M6	10位绝对值磁编
M7	12位绝对值磁编
00	无编码器

第14位

符号	规格
0	无抱闸
1	电磁抱闸
2	永磁无抱闸
3	手动抱闸

第15位

符号	规格
0	无油封
1	有油封
2	迷宫环

第16位

符号	规格
A	光轴
B	有键
C	扁轴
D	锥轴

第17位

符号	规格
0	法兰
1	底脚

第3,4,5位

符号	规格
040	40法兰
100	100法兰
110	110法兰
130	130法兰
150	150法兰
·	法兰
·	·
·	法兰
470	470法兰

第11位

符号	规格	符号	规格
D	多摩川	K	尼康
N	内密控	S	思迪
C	禹衡	H	丹纳赫
Y	SICK	G	高创
B	贝能	L	LTN

第18，19位

符号	规格
00	无
01	设计号01
02	设计号02
···	···





CONTENT

N系列标准通用型伺服电机 1-9
- 功率区间:0.05KW~22KW
- 额定电压:48V~380V
- 编码器配置:增量型编码器，也可支持绝对值编码器、旋变编码器等。
- 应用领域:横织机、绣花机、印刷机械、数控机床、自动化、木工雕刻等领域。

E系列伺服电机 10-13
- 功率区间:0.05KW~5KW
- 额定电压:AC220V/380V
- 编码器配置:绝对值编码器，也可支持增量编码器、旋变编码器等。
- 设计方案:采用全新工艺，结构紧凑，机身短、体积小。

B系列伺服电机 14-24
- 功率区间:0.05KW~15KW
- 额定电压:AC220V/380V
- 编码器配置:常规增量型编码器，也可配置绝对值、旋变编码器等。
- 设计方案:全新的电磁设计方案10极12槽的设计降低电机齿槽转矩、性能更优。

A系列伺服电机 25-29
- 功率区间:0.05KW~5KW
- 额定电压:48V~380V
- 编码器配置:常规增量型编码器，也可支持绝对值编码器、旋变编码器等。
- 设计方案:全新电磁设计方案、温升更低、电机惯量小。

80N系列伺服电机 80N SERIES SERVO MOTORS

⊙ 外形图 / DIMENSION:UNIT=mm

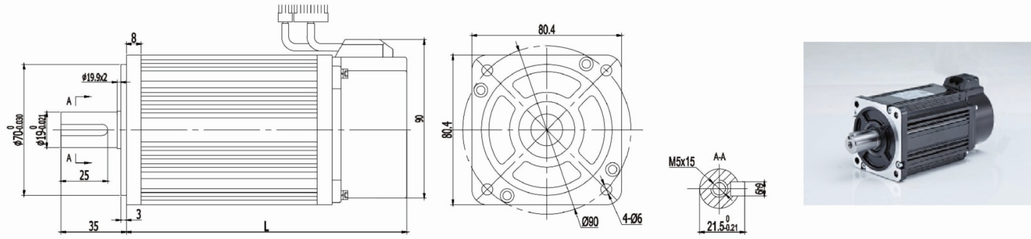

⊙ 技术参数 / SPECIFICATIONS

电机型号 MOTOR MODEL	简易命名	80ST-M01330	80ST-M02430	80ST-M03520	80ST-M04025
	标准命名	MN080-013FFDI2-01B000	MN080-024FFDI2-01B000	MN080-035DFDI2-01B000	MN080-040EFDI2-01B000
额定功率 RATED POWER(KW)		0.4	0.75	0.73	1.0
额定线电压 RATED VOLTAGE(V)		220	220	220	220
额定线电流 RATED CURRENT(A)		2	3	3	4.4
额定转速 RATED SPEED(RPM)		3000	3000	2000	2500
额定力矩 RATED TORQUE(N.m)		1.27	2.39	3.5	4
峰值力矩 PEAK TORQUE(N.m)		3.8	7.1	10.5	12
峰值电流 PEAK CURRENT(A)		6	9	9	13.2
反电势 VOLTAGE CONSTANT(V/1000r/min)		40	48	71	56
力矩系数 TORQUE COEFFICIENT(N.m/A)		0.64	0.8	1.17	0.9
转子惯量 ROTOR INERTIA(KG.M²)		$1.05x10^{-4}$	$1.82x10^{-4}$	$2.63x10^{-4}$	$2.97x10^{-4}$
绕组（线间）电阻 LINE-LINE RESISTANCE（Ω）		4.44	2.88	3.65	1.83
绕组（线间）电感 LINE-LINE INDUCTANCE（mH）		7.93	6.4	8.8	4.72
电气时间常数 ELECTRICAL TIME-CONSTANT（ms）		1.66	2.22	2.4	2.58
重量 WEIGHT（KG）		1.78	2.9	3.9	4.1
编码器线数 ENCODER LINE NUMBER(PPR)		2500			
电机绝缘等级 INSULATION CLASS		ClassF			
防护等级 SAFETY CLASS		IP65			
使用环境 ENVIRONMENT		环境温度：-20℃～+40℃ 环境湿度：相对湿度<90%（不结霜条件） TEMPERATURE:-20℃~+40℃ HUMIDITY BELOW 90%RH NO DEWING			
电机绕组插座 MOTOR WINDING PLUE	增量编码器电机绕组引线	U(红)	V(黄)	W(蓝)	PE(黄绿)
	绝对值编码器电机绕组引线	PE(黄绿)	U(红)	V(蓝)	W(黄)
	插座编号	1	2	3	4

增量编码器插座（15芯） INCREMENTAL ENCODER SOCKET(15PIN)															
信号引线	5V	0V	B	Z-	U	Z	U-	A	V	W	V-	A-	B-	W-	PE
插座编号	2	3	4	5	6	7	8	9	10	11	12	13	14	15	1

绝对值编码器插座（7芯） ABSOLUTE ENCODER SOCKET(7PIN)							
信号引线	E-	E+	SD-	0V	SD+	+5V	PE
插座编号	2	3	4	5	6	7	1

L不带抱闸	124	151	179	191
L带永磁抱闸	178	205	233	245
L带电磁抱闸	164	191	219	231

90N系列伺服电机 90N SERIES SERVO MOTORS

⊙ 外形图 / DIMENSION:UNIT=mm

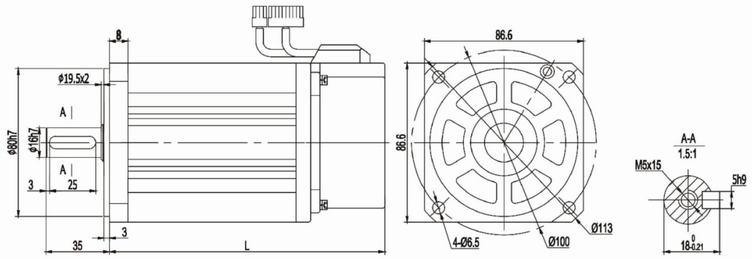



⊙ 技术参数 / SPECIFICATIONS

电机型号 MOTOR MODEL	简易命名	90ST-M02430	90ST-M03520	90ST-M04025
	标准命名	MN090-024FFDI2-01B000	MN090-035DFDI2-01B000	MN090-040EFDI2-01B000
额定功率 RATED POWER(KW)		0.75	0.73	1.0
额定线电压 RATED VOLTAGE(V)		220	220	220
额定线电流 RATED CURRENT(A)		3	3	4
额定转速 RATED SPEED(RPM)		3000	2000	2500
额定力矩 RATED TORQUE(N.m)		2.4	3.5	4
峰值力矩 PEAK TORQUE(N.m)		7.1	10.5	12
峰值电流 PEAK CURRENT(A)		9	9	12
反电势 VOLTAGE CONSTANT(V/1000r/min)		51	67	60
力矩系数 TORQUE COEFFICIENT(N.m/A)		0.8	1.2	1.0
转子惯量 ROTOR INERTIA(KG.M²)		2.45x10⁻⁴	3.4x10⁻⁴	3.7x10⁻⁴
绕组（线间）电阻 LINE-LINE RESISTANCE（Ω）		3.2	4.4	2.69
绕组（线间）电感 LINE-LINE INDUCTANCE（mH）		7.0	9.7	6.21
电气时间常数 ELECTRICAL TIME-CONSTANT（ms）		2.2	2.39	2.3
重量 WEIGHT（KG）		3.1	3.9	4.2
编码器线数 ENCODER LINE NUMBER(PPR)		2500		
电机绝缘等级 INSULATION CLASS		ClassF		
防护等级 SAFETY CLASS		IP65		
使用环境 ENVIRONMENT		环境温度：-20℃ ~+40℃ 环境湿度：相对湿度<90%（不结霜条件） TEMPERATURE:-20℃~+40℃ HUMIDITY BELOW 90%RH NO DEWING		
电机绕组插座 MOTOR WINDING PLUE	增量编码器电机绕组引线	U(红)	V(黄)	W(蓝)	PE(黄绿)
	绝对值编码器电机绕组引线	PE(黄绿)	U(红)	V(蓝)	W(黄)
	插座编号	1	2	3	4
增量编码器插座（15芯） INCREMENTAL ENCODER SOCKET(15PIN)	信号引线	5V 0V B Z- U Z U- A V W V- A- B- W- PE		
	插座编号	2 3 4 5 6 7 8 9 10 11 12 13 14 15 1		
绝对值编码器插座（7芯） ABSOLUTE ENCODER SOCKET(7PIN)	信号引线	E- E+ SD- 0V SD+ +5V PE		
	插座编号	2 3 4 5 6 7 1		
L不带抱闸		150	172	182
L带永磁抱闸		207	229	239
L带电磁抱闸		198	220	230

110N系列伺服电机 110N SERIES SERVO MOTORS

⊙ 外形图 / DIMENSION:UNIT=mm

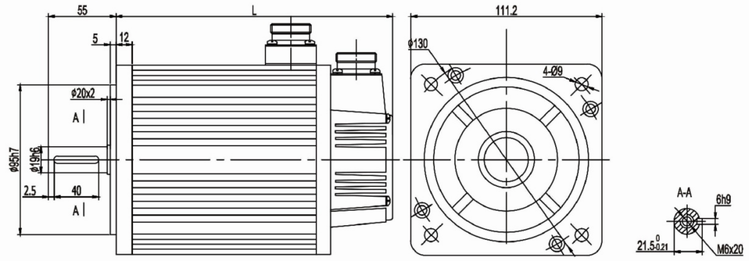



⊙ 技术参数 / SPECIFICATIONS

电机型号 MOTOR MODEL	简易命名	110ST-M02030	110ST-M04020	110ST-M04030	110ST-M05030	110ST-M06020	110ST-M06030
	标准命名	MN110-020FFDI2-01B000	MN110-040DFDI2-01B000	MN110-040FFDI2-01B000	MN110-050FFDI2-01B000	MN110-060DFDI2-01B000	MN110-060FFDI2-01B000
额定功率 RATED POWER(KW)		0.6	0.8	1.2	1.5	1.2	1.8
额定线电压 RATED VOLTAGE(V)		220	220	220	220	220	220
额定线电流 RATED CURRENT(A)		2.5	3.5	5.0	6.0	4.5	6.0
额定转速 RATED SPEED(RPM)		3000	2000	3000	3000	2000	3000
额定力矩 RATED TORQUE(N.m)		2	4	4	5	6	6
峰值力矩 PEAK TORQUE(N.m)		6	12	12	15	12	18
反电势 VOLTAGE CONSTANT(V/1000r/min)		56	79	54	62	83	60
力矩系数 TORQUE COEFFICIENT(N.m/A)		0.8	1.14	0.8	0.83	1.3	1.0
转子惯量 ROTOR INERTIA(KG.M²)		0.31x10⁻³	0.54x10⁻³	0.54x10⁻³	0.63x10⁻³	0.76x10⁻³	0.76x10⁻³
绕组（线间）电阻 LINE-LINE RESISTANCE（Ω）		3.6	2.41	1.09	1.03	1.46	0.81
绕组（线间）电感 LINE-LINE INDUCTANCE（mH）		8.32	7.3	3.3	3.43	4.7	2.59
电气时间常数 ELECTRICAL TIME-CONSTANT（ms）		2.3	3	3	3.33	3.2	3.2
重量 WEIGHT（KG）		4.5	6	6	6.8	7.9	7.9
编码器线数 ENCODER LINE NUMBER(PPR)		2500					
电机绝缘等级 INSULATION CLASS		ClassF					
防护等级 SAFETY CLASS		IP65					
使用环境 ENVIRONMENT		环境温度：-20℃ ~+40℃ 环境湿度：相对湿度<90%（不结霜条件） TEMPERATURE:-20℃~+40℃ HUMIDITY BELOW 90%RH NO DEWING					
电机绕组插座 MOTOR WINDING PLUE	绕组引线	U	V	W	PE		
	插座编号	2	3	4	1		
光电脉冲编码器插座(15芯) PHOTOELECTRIC ENCODER SOCKET(15PIN)	信号引线	5V 0V A+ B+ Z+ A- B- Z- U+ V+ W+ U- V- W- PE					
	插座编号	2 3 4 5 6 7 8 9 10 11 12 13 14 15 1					
绝对值编码器插座（7芯） ABSOLUTE ENCODER SOCKET(7PIN)	信号引线	E- E+ SD- 0V SD+ +5V PE					
	插座编号	2 3 4 5 6 7 1					
额定转矩(N.m)		2	4	5	6		
L不带抱闸		159	189	204	219		
L带永磁抱闸		215	245	260	275		
L带电磁抱闸		233	263	278	293		

⊙ 外形图 / DIMENSION:UNIT=mm

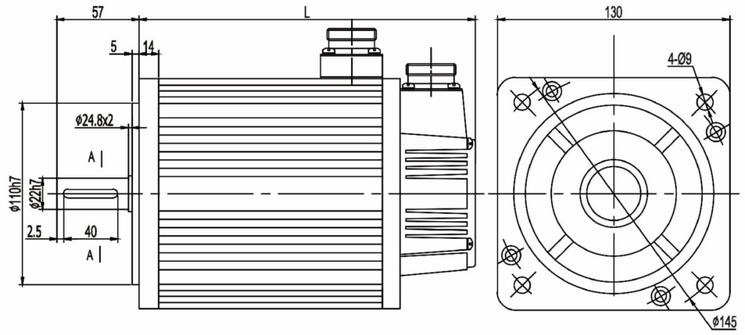



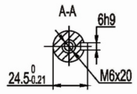

⊙ 技术参数 / SPECIFICATIONS

电机型号 MOTOR MODEL / 简易命名		130ST-M04025	130ST-M05025	130ST-M06025	130ST-M07725	130ST-M10010
	标准命名	MN130-040EFDI2 -01B000	MN130-050EFDI2 -01B000	MN130-060EFDI2 -01B000	MN130-077EFDI2 -01B000	MN130-100BFDI2 -01B000
额定功率 RATED POWER(KW)		1.0	1.3	1.5	2.0	1.0
额定线电压 RATED VOLTAGE(V)		220	220	220	220	220
额定线电流 RATED CURRENT(A)		4.0	5.0	6.0	7.5	4.5
额定转速 RATED SPEED(RPM)		2500	2500	2500	2500	1000
额定力矩 RATED TORQUE(N.m)		4	5	6	7.7	10
峰值力矩 PEAK TORQUE(N.m)		12	15	18	22	20
反电势 VOLTAGE CONSTANT(V/1000r/min)		72	68	65	68	140
力矩系数 TORQUE COEFFICIENT(N.m/A)		1.0	1.0	1.0	1.03	2.2
转子惯量 ROTOR INERTIA(KG.M²)		$0.85x10^{-3}$	$1.06x10^{-3}$	$1.26x10^{-3}$	$1.53x10^{-3}$	$1.94x10^{-3}$
绕组（线间）电阻 LINE-LINE RESISTANCE（Ω）		2.76	1.84	1.21	1.01	2.7
绕组（线间）电感 LINE-LINE INDUCTANCE（mH）		6.42	4.9	3.87	2.94	8.8
电气时间常数 ELECTRICAL TIME-CONSTANT（ms）		2.32	2.66	3.26	2.91	3.26
重量 WEIGHT（KG）		6.2	6.6	7.4	8.3	10.2
编码器线数 ENCODER LINE NUMBER(PPR)		2500				
电机绝缘等级 INSULATION CLASS		ClassF				
防护等级 SAFETY CLASS		IP65				
使用环境 ENVIRONMENT		环境温度：-20℃～+40℃ 环境湿度：相对湿度<90%（不结霜条件） TEMPERATURE:-20℃~+40℃ HUMIDITY BELOW 90%RH NO DEWING				
电机绕组插座 MOTOR WINDING PLUE	绕组引线	U	V	W	PE	
	插座编号	2	3	4	1	
光电脉冲编码器插座(15芯) PHOTOELECTRIC ENCODER SOCKET(15PIN)	信号引线	5V 0V A+ B+ Z+ A- B- Z- U+ V+ W+ U- V- W- PE				
	插座编号	2 3 4 5 6 7 8 9 10 11 12 13 14 15 1				
绝对值编码器插座（7芯） ABSOLUTE ENCODER SOCKET(7PIN)	信号引线	E- E+ SD- 0V SD+ +5V PE				
	插座编号	2 3 4 5 6 7 1				

⊙ 技术参数 / SPECIFICATIONS

电机型号 MOTOR MODEL / 简易命名		130ST-M10015	130ST-M10025	130ST-M15015	130ST-M15025
	标准命名	MN130-100CFDI2 -01B000	MN130-100EFDI2 -01B000	MN130-150CFDI2 -01B000	MN130-150EFDI2 -01B000
额定功率 RATED POWER(KW)		1.5	2.6	2.3	3.8
额定线电压 RATED VOLTAGE(V)		220	220	220	220
额定线电流 RATED CURRENT(A)		6.0	10	9.5	13.5
额定转速 RATED SPEED(RPM)		1500	2500	1500	2500
额定力矩 RATED TORQUE(N.m)		10	10	15	15
峰值力矩 PEAK TORQUE(N.m)		25	25	30	30
反电势 VOLTAGE CONSTANT(V/1000r/min)		103	70	114	67
力矩系数 TORQUE COEFFICIENT(N.m/A)		1.67	1.0	1.58	1.11
转子惯量 ROTOR INERTIA(KG.M²)		$1.94x10^{-3}$	$1.94x10^{-3}$	$2.77x10^{-3}$	$2.77x10^{-3}$
绕组（线间）电阻 LINE-LINE RESISTANCE（Ω）		1.5	0.73	1.1	0.49
绕组（线间）电感 LINE-LINE INDUCTANCE（mH）		4.37	2.45	4.45	1.68
电气时间常数 ELECTRICAL TIME-CONSTANT（ms）		2.91	3.36	4.05	3.43
重量 WEIGHT（KG）		10.2	9.8	12.6	11.7
编码器线数 ENCODER LINE NUMBER(PPR)		2500			
电机绝缘等级 INSULATION CLASS		ClassF			
防护等级 SAFETY CLASS		IP65			
使用环境 ENVIRONMENT		环境温度：-20℃～+40℃ 环境湿度：相对湿度<90%（不结霜条件） TEMPERATURE:-20℃~+40℃ HUMIDITY BELOW 90%RH NO DEWING			
电机绕组插座 MOTOR WINDING PLUE	绕组引线	U	V	W	PE
	插座编号	2	3	4	1
光电脉冲编码器插座(15芯) PHOTOELECTRIC ENCODER SOCKET(15PIN)	信号引线	5V 0V A+ B+ Z+ A- B- Z- U+ V+ W+ U- V- W- PE			
	插座编号	2 3 4 5 6 7 8 9 10 11 12 13 14 15 1			
绝对值编码器插座(7芯) ABSOLUTE ENCODER SOCKET(7PIN)	信号引线	E- E+ SD- 0V SD+ +5V PE			
	插座编号	2 3 4 5 6 7 1			

130N系列伺服电机

额定转矩 RATED TORQUE(N.M)	4	5	6	7.7	10		15	
					1000rpm	1500rpm 2500rpm	1500rpm	2500rpm
L不带抱闸	166	171	179	192	213	209	241	231
L带永磁抱闸	236	241	249	262	283	279	311	301
L带电磁抱闸	223	228	236	249	294	290	322	312

150N系列伺服电机 150N SERIES SERVO MOTORS

⊙ 外形图 / DIMENSION:UNIT=mm

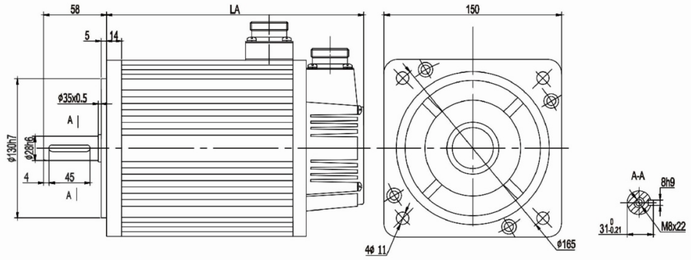



⊙ 技术参数 / SPECIFICATIONS

电机型号 MOTOR MODEL	简易命名	150ST-M15025	150ST-M15020	150ST-M18020	150ST-M23020	150ST-M27020
	标准命名	MN150-150EFDI2 -01B000	MN150-150DFDI2 -01B000	MN150-180DFDI2 -01B000	MN150-230DFDI2 -01B000	MN150-270DFDI2 -01B000
额定功率 RATED POWER(KW)		3.8	3.0	3.6	4.7	5.5
额定线电压 RATED VOLTAGE(V)		220	220	220	220	220
额定线电流 RATED CURRENT(A)		17	14	17	21	27
额定转速 RATED SPEED(RPM)		2500	2000	2000	2000	2000
额定力矩 RATED TORQUE(N.m)		15	15	18	23	27
峰值力矩 PEAK TORQUE(N.m)		30	30	36	46	54
反电势 VOLTAGE CONSTANT(V/1000r/min)		59	70	71	72	64
力矩系数 TORQUE COEFFICIENT(N.m/A)		0.88	1.07	1.05	1.09	1.0
转子惯量 ROTOR INERTIA(KG.M²)		$3.88x10^{-3}$	$3.88x10^{-3}$	$4.6x10^{-3}$	$5.8x10^{-3}$	$6.8x10^{-3}$
绕组（线间）电阻 LINE-LINE RESISTANCE（Ω）		0.23	0.34	0.255	0.2	0.125
绕组（线间）电感 LINE-LINE INDUCTANCE（mH）		1.08	1.55	1.3	1.06	0.7
电气时间常数 ELECTRICAL TIME-CONSTANT（ms）		4.7	4.56	5.1	5.3	5.6
重量 WEIGHT（KG）		15	15	17	20.4	22.7
编码器线数 ENCODER LINE NUMBER(PPR)		2500				
电机绝缘等级 INSULATION CLASS		ClassF				
防护等级 SAFETY CLASS		IP65				
使用环境 ENVIRONMENT		环境温度：-20℃～+40℃ 环境湿度：相对湿度<90%（不结霜条件） TEMPERATURE:-20℃~+40℃ HUMIDITY BELOW 90%RH NO DEWING				
电机绕组插座 MOTOR WINDING PLUE	绕组引线	U		V	W	PE
	插座编号	2		3	4	1
增量编码器插座（15芯） INCREMENTAL ENCODER SOCKET(15PIN)	信号引线	5V 0V A+ B+ Z+ A- B- Z- U+ V+ W+ U- V- W- PE				
	插座编号	2 3 4 5 6 7 8 9 10 11 12 13 14 15 1				
绝对值编码器插座（7芯） ABSOLUTE ENCODER SOCKET(7PIN)	信号引线	E- E+ SD- 0V SD+ +5V PE				
	插座编号	2 3 4 5 6 7 1				
额定转矩 RATED TORQUE(N.M)	2500rpm	15		18	23	27
	2000rpm					
L不带抱闸		230	230	248	278	302
L带电磁抱闸		303	303	321	351	375

180N系列伺服电机 180N SERIES SERVO MOTORS

⊙ 外形图 / DIMENSION:UNIT=mm

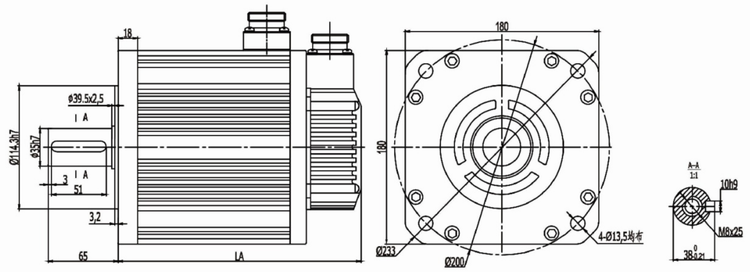



⊙ 技术参数 / SPECIFICATIONS

电机型号 MOTOR MODEL	简易命名	180ST-M17215	180ST-M19015	180ST-M21520	180ST-M27010
	标准命名	MN180-172CF(G)DI2 -01B000	MN180-190CF(G)DI2 -01B000	MN180-215DF(G)DI2 -01B000	MN180-270BF(G)DI2 -01B000
额定功率 RATED POWER(KW)		2.7	3.0	4.5	2.9
额定线电压 RATED VOLTAGE(V)		220 380	220 380	220 380	220 380
额定线电流 RATED CURRENT(A)		10.5 6.5	12 7.5	16 9.5	12 7.5
额定转速 RATED SPEED(RPM)		1500	1500	2000	1000
额定力矩 RATED TORQUE(N.m)		17.2	19	21.5	27
峰值力矩 PEAK TORQUE(N.m)		43	47	53	67
反电势 VOLTAGE CONSTANT(V/1000r/min)		112 167	97 170	84 140	138 224
力矩系数 TORQUE COEFFICIENT(N.m/A)		1.64 2.65	1.58 2.5	1.34 2.26	2.25 3.6
转子惯量 ROTOR INERTIA(KG.M²)		$6.5x10^{-3}$	$7.0x10^{-3}$	$7.96x10^{-3}$	$9.64x10^{-3}$
绕组（线间）电阻 LINE-LINE RESISTANCE（Ω）		0.7 1.47	0.4 1.23	0.24 0.71	0.48 1.37
绕组（线间）电感 LINE-LINE INDUCTANCE（mH）		3.5 7.8	2.42 7.3	1.45 4	3.26 8.6
电气时间常数 ELECTRICAL TIME-CONSTANT（ms）		5 5.3	6 5.93	6 5.6	6.79 6.27
重量 WEIGHT（KG）		19.5	20.5	22.2	25.5
编码器线数 ENCODER LINE NUMBER(PPR)		2500			
电机绝缘等级 INSULATION CLASS		ClassF			
防护等级 SAFETY CLASS		IP65			
使用环境 ENVIRONMENT		环境温度：-20℃～+40℃ 环境湿度：相对湿度<90%（不结霜条件） TEMPERATURE:-20℃~+40℃ HUMIDITY BELOW 90%RH NO DEWING			
电机绕组插座 MOTOR WINDING PLUE	电机绕组引线	U	V	W	PE
	插座编号	2	3	4	1
光电脉冲编码器插座(15芯) PHOTOELECTRIC ENCODER SOCKET(15PIN)	信号引线	5V 0V A+ B+ Z+ A- B- Z- U+ V+ W+ U- V- W- PE			
	插座编号	2 3 4 5 6 7 8 9 10 11 12 13 14 15 1			
绝对值编码器插座（7芯） ABSOLUTE ENCODER SOCKET(7PIN)	信号引线	E- E+ SD- 0V SD+ +5V PE			
	插座编号	2 3 4 5 6 7 1			

180N系列伺服电机 180N SERIES SERVO MOTORS

⊙ 技术参数 / SPECIFICATIONS

电机型号 MOTOR MODEL	简易命名	180ST-M27015	180ST-M35010	180ST-M35015	180ST-M48015
	标准命名	MN180-270CF(G)DI2 -01B000	MN180-350BF(G)DI2 -01B000	MN180-350CF(G)DI2 -01B000	MN180-480CF(G)DI2 -01B000
额定功率 RATED POWER(KW)		4.3	3.7	5.5	7.5
额定线电压 RATED VOLTAGE(V)		220 380	220 380	220 380	220 380
额定线电流 RATED CURRENT(A)		16 10	16 10	24 12	32 20
额定转速 RATED SPEED(RPM)		1500	1000	1500	1500
额定力矩 RATED TORQUE(N.m)		27	35	35	48
峰值力矩 PEAK TORQUE(N.m)		67	70	70	96
反电势 VOLTAGE CONSTANT(V/1000r/min)		103 172	134 223	90 181	94 156
力矩系数 TORQUE COEFFICIENT(N.m/A)		1.69 2.7	2.2 3.5	1.45 2.9	1.5 2.4
转子惯量 ROTOR INERTIA(KG.M²)		9.64x10⁻³	12.25x10⁻³	12.25x10⁻³	16.72x10⁻³
绕组（线间）电阻 LINE-LINE RESISTANCE（Ω）		0.28 0.796	0.31 0.93	0.14 0.62	0.104 0.273
绕组（线间）电感 LINE-LINE INDUCTANCE（mH）		1.74 4.83	2.11 5.86	1.0 4	0.77 2.14
电气时间常数 ELECTRICAL TIME-CONSTANT（ms）		6.2 6	6.8 6.3	7.14 6.45	7.4 7.8
重量 WEIGHT（KG）		25.5	30.5	30.5	40
编码器线数 ENCODER LINE NUMBER(PPR)		2500			
电机绝缘等级 INSULATION CLASS		ClassF			
防护等级 SAFETY CLASS		IP65			
使用环境 ENVIRONMENT		环境温度：-20℃～+40℃ 环境湿度：相对湿度<90%（不结霜条件） TEMPERATURE:-20℃~+40℃ HUMIDITY BELOW 90%RH NO DEWING			
电机绕组插座 MOTOR WINDING PLUE	绝对值编码器电机绕组引线	U	V	W	PE
	插座编号	2	3	4	1
光电脉冲编码器插座(15芯) PHOTOELECTRIC ENCODER SOCKET(15PIN)	信号引线	5V 0V A+ B+ Z+ A- B- Z- U+ V+ W+ U- V- W- PE			
	插座编号	2 3 4 5 6 7 8 9 10 11 12 13 14 15 1			
绝对值编码器插座（7芯） ABSOLUTE ENCODER SOCKET(7PIN)	信号引线	E- E+ SD- 0V SD+ +5V PE			
	插座编号	2 3 4 5 6 7 1			

180N系列伺服电机

额定转矩 RATED TORQUE(N.M)	17.2 N.m	19 N.m	21.5 N.m	27 N.m	35 N.m	48 N.m
L不带抱闸	226	232	243	262	292	346
L带永磁抱闸	308	314	325	344	382	436
L带电磁抱闸	298	304	315	334	364	418

220N系列伺服电机 220N SERIES SERVO MOTORS

⊙ 外形图 / DIMENSION:UNIT=mm

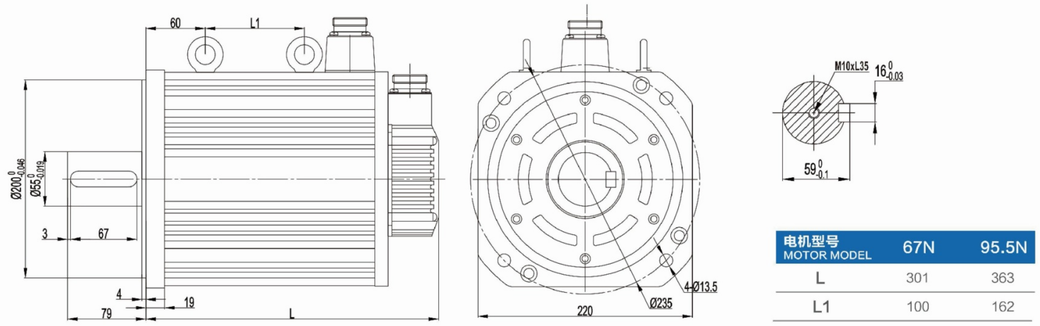

电机型号 MOTOR MODEL	67N	95.5N
L	301	363
L1	100	162

⊙ 技术参数 / SPECIFICATIONS

电机型号 MOTOR MODEL	简易命名	220ST-M67010	220ST-M95515	220ST-M67015	220ST-M95015
	标准命名	MN220-670BFDI2 -01B000	MN220-955CFDI2 -01B000	MN220-670CGDI2 -01B000	MN220-950CGDI2 -01B000
额定功率 RATED POWER(KW)		7.0	15	10.5	15
额定线电压 RATED VOLTAGE(V)		220	220	380	380
额定线电流 RATED CURRENT(A)		31.3	67	26	38
额定转速 RATED SPEED(RPM)		1000	1500	1500	1500
额定力矩 RATED TORQUE(N.m)		67	95.5	67	95.5
峰值力矩 PEAK TORQUE(N.m)		150	240	150	240
反电势 VOLTAGE CONSTANT(V/1000r/min)		140	95	175	169
力矩系数 TORQUE COEFFICIENT(N.m/A)		2.1	1.42	2.58	2.51
转子惯量 ROTOR INERTIA(KG.M²)		177x10⁻⁴	248x10⁻⁴	177x10⁻⁴	248x10⁻⁴
绕组（线间）电阻 LINE-LINE RESISTANCE（Ω）		0.133	0.05	0.2	0.14
绕组（线间）电感 LINE-LINE INDUCTANCE（mH）		3.8	1.2	5.81	3. 79
电气时间常数 ELECTRICAL TIME-CONSTANT（ms）		28.5	24	29.05	27. 09
重量 WEIGHT（KG）		50	73	50	73
编码器线数 ENCODER LINE NUMBER(PPR)		2500			
电机绝缘等级 INSULATION CLASS		ClassF			
防护等级 SAFETY CLASS		IP65			
使用环境 ENVIRONMENT		环境温度：-20℃～+40℃ 环境湿度：相对湿度<90%（不结霜条件） TEMPERATURE:-20℃~+40℃ HUMIDITY BELOW 90%RH NO DEWING			
电机绕组插座 MOTOR WINDING PLUE	绝对值编码器电机绕组引线	U	V	W	PE
	插座编号	2	3	4	1
光电脉冲编码器插座（15芯） PHOTOELECTRIC ENCODER SOCKET(15PIN)	信号引线	5V 0V A+ B+ Z+ A- B- Z- U+ V+ W+ U- V- W- PE			
	插座编号	2 3 4 5 6 7 8 9 10 11 12 13 14 15 1			
绝对值编码器插座（7芯） ABSOLUTE ENCODER SOCKET(7PIN)	信号引线	E- E+ SD- 0V SD+ +5V PE			
	插座编号	2 3 4 5 6 7 1			

40E系列伺服电机 40E SERIES SERVO MOTORS

⊙ 技术参数 / SPECIFICATIONS

电机型号 MOTOR MODEL	简易命名	40EST-M00330	40EST-M00330(抱闸)
	标准命名	ME040-P32FFDB1-00B000	ME040-P32FFDB1-10B000
额定功率 Rated Power(W)		100	100
额定线电压 Rated Voltage(V)		220	220
额定线电流 Rated Current(A)		1.1	1.1
额定转速 Rated Speed(rpm)		3000	3000
额定力矩 Rated Torque(N.m)		0.318	0.318
峰值力矩 Peak Torqur(N.m)		0.95	0.95
反电势 Voltage Constant(V/1000r/min)		22	22
力矩系数 Torqur Coefficient(N.m/A)		0.289	0.289
转子惯量 Rotor Inertia(kg.m²)		0.043x10⁻⁴	0.052x10⁻⁴
绕组（线间）电阻 Line-line Resistance（Ω）		14.2	14.2
绕组（线间）电感 Line-line Inductance（mH）		46	46
电气时间常数 Machanical Time-constant（ms）		3.23	3.23
抱闸额定电压 Brake Rated Voltage（V）		/	24
重量 Weight（kg）		0.55	0.77

电机绕组插座 Motor Winding Plus	绕组引线 Winding Lead Wire	U(红) U(red)			V(黄) V(yellow)			W(蓝) W(blue)			PE					
	航插插座编号 Aerial Plug Serial Number	2			3			4			1					
	安普插座编号 Amp Plug Serial Number	1			2			3			4					
增量编码器插座（15芯） Incremental Encoder Socket（15pin）	绕组引线 Winding Lead Wire	5V	0V	B+	Z−	U+	Z+	U−	A+	V+	W+	V−	A−	B−	W−	PE
	插座编号Plug Serial Number	2	3	4	5	6	7	8	9	10	11	12	13	14	15	1
绝对值编码器插座（7芯） Absolute Encoder Socket（7pin）	绕组引线 Winding Lead Wire	E−		E+		SD−		0V		SD+		+5V		PE		
	插座编号Plug Serial Number	2		3		4		5		6		7		1		

⊙ 外形图 / DIMENSION:UNIT=mm

注：增量电机标配为安普插头，绝对值电机标配为航空插头。

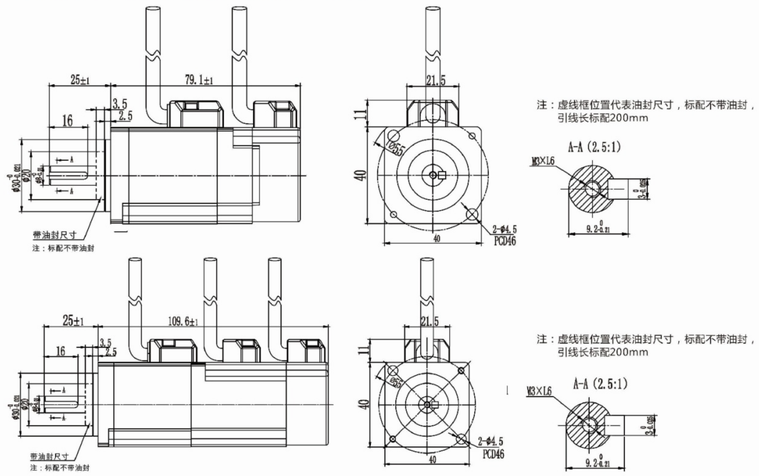

⊙ 其它参数 / OTHER PARAMETERS

使用环境 Environment	相对湿度 Humidity	电机绝缘等级 Insulation Class	防护等级 Safety Class	反馈元件类型 Feedback Component Type
−20℃ ~+40℃	相对湿度<90%（不结霜条件） Humidity Below 90%rh（no Dewing）	F	IP65	光电脉冲编码器/绝对值编码器/旋转变压器… Photoelectric Encoder/absolute Encoder/rotary Transformer…

60E系列伺服电机 60E SERIES SERVO MOTORS

⊙ 技术参数 / SPECIFICATIONS

电机型号 MOTOR MODEL	简易命名	60EST-M00630	60EST-M00630(抱闸)	60EST-M01330	60EST-M01330(抱闸)
	标准命名	ME060-P64FFDB1-00B000	ME060-P64FFDB1-10B000	ME060-013FFDB1-00B000	ME060-013FFDB1-10B000
额定功率 Rated Power(W)		200	200	400	400
额定线电压 Rated Voltage(V)		220	220	220	220
额定线电流 Rated Current(A)		1.7	1.7	3.3	3.3
额定转速 Rated Speed(rpm)		3000	3000	3000	3000
额定力矩 Rated Torque(N.m)		0.64	0.64	1.27	1.27
峰值力矩 Peak Torqur(N.m)		1.91	1.91	3.82	3.82
反电势 Voltage Constant(V/1000r/min)		22.2	22.2	23.1	23.1
力矩系数 Torqur Coefficient(N.m/A)		0.38	0.38	0.38	0.38
转子惯量 Rotor Inertia(kg.m²)		0.19x10⁻⁴	0.28x10⁻⁴	0.34x10⁻⁴	0.44x10⁻⁴
绕组（线间）电阻 Line-line Resistance（Ω）		5.2	5.2	1.92	1.92
绕组（线间）电感 Line-line Inductance（mH）		18.5	18.5	8.5	8.5
电气时间常数 Machanical Time-constant（ms）		3.5	3.5	4.4	4.4
抱闸额定电压 Brake Rated Voltage（V）		/	24	/	24
重量 Weight（kg）		1.0	1.4	1.5	1.9

电机绕组插座 Motor Winding Plus	绕组引线 Winding Lead Wire	U(红) U(red)	V(黄) V(yellow)	W(蓝) W(blue)	PE	
	航插插座编号 Aerial Plug Serial Number	2	3	4	1	
	安普插座编号 Amp Plug Serial Number	1	2	3	4	
增量编码器插座（15芯） Incremental Encoder Socket（15pin）	绕组引线 Winding Lead Wire	5V	0V	B+	Z−	U+
	插座编号Plug Serial Number	2	3	4	5	6
绝对值编码器插座（7芯） Absolute Encoder Socket（7pin）	绕组引线 Winding Lead Wire	E−	E+	SD−	0V	SD+
	插座编号Plug Serial Number	2	3	4	5	6

电机绕组插座 Motor Winding Plus	绕组引线 Winding Lead Wire	U(红) U(red)			V(黄) V(yellow)			W(蓝) W(blue)			PE				
	航插插座编号 Aerial Plug Serial Number	2			3			4			1				
	安普插座编号 Amp Plug Serial Number	1			2			3			4				
增量编码器插座（15芯） Incremental Encoder Socket（15pin）	绕组引线 Winding Lead Wire	5V	0V	B+	Z−	U+	Z+	U−	A+	V+	W+	V−	A−	B−	W−	PE
	插座编号Plug Serial Number	2	3	4	5	6	7	8	9	10	11	12	13	14	15	1
绝对值编码器插座（7芯） Absolute Encoder Socket（7pin）	绕组引线 Winding Lead Wire	E−		E+		SD−		0V		SD+		+5V		PE		
	插座编号Plug Serial Number	2		3		4		5		6		7		1		

⊙ 外形图 / DIMENSION:UNIT=mm

注：增量电机标配为安普插头，绝对值电机标配为航空插头。

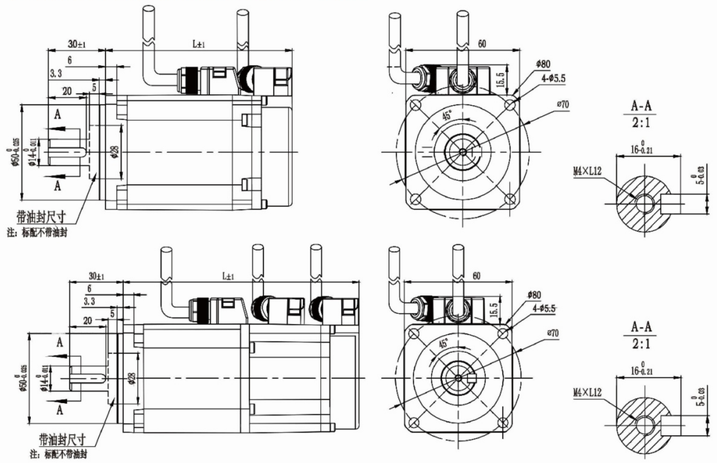

电机型号 Motor Model	L(不带抱闸) Without Brake
200W配分体编码器 With Split Type Encoder	76.1
200W配整体编码器 With Integral Type Encoder	96.8
400W配分体编码器 With Split Type Encoder	98.1
400W配整体编码器 With Integral Type Encoder	118.8

注：虚线框位置代表油封尺寸,标配不带油封,
引线长标配450mm

电机型号 Motor Model	L(带抱闸) With Brake
200W配分体编码器 With Split Type Encoder	110.7
200W配整体编码器 With Integral Type Encoder	131.4
400W配分体编码器 With Split Type Encoder	132.7
400W配整体编码器 With Integral Type Encoder	153.4

注：虚线框位置代表油封尺寸,标配不带油封,
引线长标配450mm

⊙ 其它参数 / OTHER PARAMETERS

使用环境 Environment	相对湿度 Humidity	电机绝缘等级 Insulation Class	防护等级 Safety Class	反馈元件类型 Feedback Component Type
−20℃ ~+40℃	相对湿度<90%（不结霜条件） Humidity Below 90%rh（no Dewing）	F	IP65	光电脉冲编码器/绝对值编码器/旋转变压器… Photoelectric Encoder/absolute Encoder/rotary Transformer…

80E系列伺服电机 80E SERIES SERVO MOTORS

⊙ 技术参数 / SPECIFICATIONS

电机型号 MOTOR MODEL / 简易命名	80EST-M02430	80EST-M02430(抱闸)
标准命名	ME080-024FFDB1-00B000	ME080-024FFDB1-10B000
额定功率 Rated Power(W)	750	750
额定线电压 Rated Voltage(V)	220	220
额定线电流 Rated Current(A)	5	5
额定转速 Rated Speed(rpm)	3000	3000
额定力矩 Rated Torque(N.m)	2.39	2.39
峰值力矩 Peak Torqur(N.m)	7.2	7.2
反电势 Voltage Constant(V/1000r/min)	28.5	28.5
力矩系数 Torqur Coefficient(N.m/A)	0.48	0.48
转子惯量 Rotor Inertia(kg.m²)	$1.06x10^{-4}$	$1.3x10^{-4}$
绕组（线间）电阻 Line-line Resistance（Ω）	0.92	0.92
绕组（线间）电感 Line-line Inductance（mH）	8.1	8.1
电气时间常数 Machanical Time-constant（ms）	8.8	8.8
抱闸额定电压 Brake Rated Voltage（V）	/	24
重量 Weight（kg）	2.63	3.42

电机绕组插座 Motor Winding Plus

绕组引线 Winding Lead Wire	U(红) U(red)	V(黄) V(yellow)	W(蓝) W(blue)	PE
航插插座编号 Aerial Plug Serial Number	2	3	4	1
安普插座编号 Amp Plug Serial Number	1	2	3	4

增量编码器插座（15芯）Incremental Encoder Socket（15pin）

绕组引线 Winding Lead Wire	5V	0V	B+	Z-	U+	Z+	U-	A+	V+	W+	V-	A-	B-	W-	PE
插座编号Plug Serial Number	2	3	4	5	6	7	8	9	10	11	12	13	14	15	1

绝对值编码器插座（7芯）Absolute Encoder Socket（7pin）

绕组引线 Winding Lead Wire	E-	E+	SD-	0V	SD+	+5V	PE
插座编号Plug Serial Number	2	3	4	5	6	7	1

⊙ 外形图 / DIMENSION:UNIT=mm

注：增量电机标配为安普插头，绝对值电机标配为航空插头。

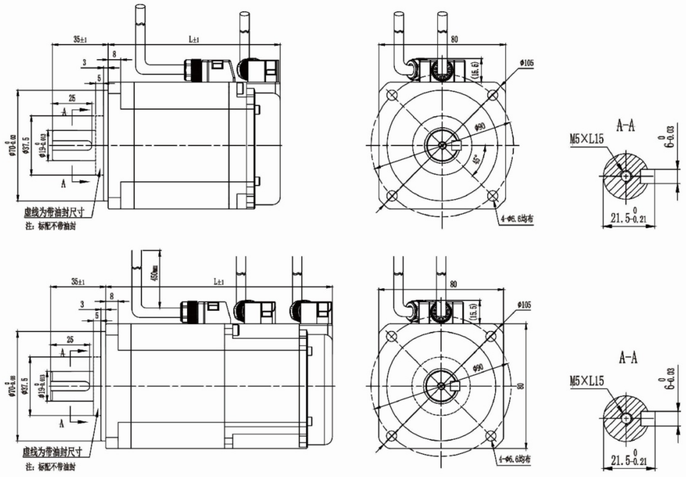

电机型号 Motor Model	L(不带抱闸) Without Brake
750W配分体编码器 With Split Type Encoder	108.7
750W配整体编码器 With Integral Type Encoder	127.7

注：虚线框位置代表油封尺寸,标配不带油封，引线长标配450mm

电机型号 Motor Model	L(带抱闸) With Brake
750W配分体编码器 With Split Type Encoder	145.3
750W配整体编码器 With Integral Type Encoder	164.3

注：虚线框位置代表油封尺寸,标配不带油封，引线长标配450mm

⊙ 其它参数 / OTHER PARAMETERS

使用环境 Environment	相对湿度 Humidity	电机绝缘等级 Insulation Class	防护等级 Safety Class	反馈元件类型 Feedback Component Type
-20℃ ~+40℃	相对湿度<90%（不结霜条件） Humidity Below 90%rh（no Dewing）	F	IP65	光电脉冲编码器/绝对值编码器/旋转变压器… Photoelectric Encoder/absolute Encoder/rotary Transformer…

130E系列伺服电机 130E SERIES SERVO MOTORS

⊙ 技术参数 / SPECIFICATIONS

电机型号 MOTOR MODEL / 简易命名	130EST-M04820	130EST-M06415	130EST-M09615	130EST-M09620	130EST-M11915	130EST-M15930
标准命名	ME130 048DFDA6-01B000	ME130 064CFDA6-01B000	ME130 096CFDA6-01B000	ME130 096DFDA6-01B000	ME130 119CFDA6-01B000	ME130 159FFDA6-01B000
额定功率 Rated Power(KW)	1	1	1.5	2	1.9	5
额定线电压 Rated Voltage(V)	220	220	220	220	220	220
额定力矩 Rated Torque(N.m)	4.8	6.4	9.6	9.6	11.9	15.9
瞬时最大扭矩 Instantaneous Maximum Torque(N.m)	14.4	19.2	28.8	28.8	35.7	47.7
额定转速 Rated Speed(rpm)	2000	1500	1500	2000	1500	3000
最大转速 Maximum Speed(rpm)	3000	2000	2000	3000	2000	4500
额定线电流 Rated Current(A)	6	5	9.5	14.5	11	27.9
瞬时最大电流 Instantaneous Maximum Current(A)	16.9	14.5	26.2	40.0	32	81.6
转子惯量 Rotor Inertia(kg.m²)	$5.0x10^{-4}$	$7.3x10^{-4}$	$9.6x10^{-4}$	$9.6x10^{-4}$	$11.9x10^{-4}$	$17.2x10^{-4}$
带抱闸转子惯量 With Brake Rotor Inertia(kg.m²)	$6.2x10^{-4}$	$8.5x10^{-4}$	$10.8x10^{-4}$	$10.8x10^{-4}$	$13.1x10^{-4}$	$18.4x10^{-4}$
电气时间常数 Machanical Time-constant（ms）	12	12.52	14.8	16.1	12.38	13.33
转矩系数 Torque Coefficient（N.m/A）	0.8	1.28	1.01	0.66	1.08	0.57
抱闸额定电压 Brake Rated Voltage（DCV）	24					
反电势 Voltage Constant(V/1000r/min)	55	87	74	48	77	38
绕组（线间）电阻 Line-line Resistance（Ω）	1.5	2.1	0.97	0.4	0.78	0.15
绕组（线间）电感 Line-line Inductance（mH）	18.0	26.3	14.4	6.45	10.4	2.0
重量 Weight（kg）	5.16	6.2	7.16	7.16	8.55	9.77

电机绕组插座 Motor Winding Plus

绕组引线 Winding Lead Wire	U	V	W	PE
航插插座编号 Aerial Plug Serial Number	2	3	4	1

增量编码器插座（15芯）Incremental Encoder Socket（15pin）

绕组引线 Winding Lead Wire	5V	0V	A+	B+	Z+	A-	B-	Z-	U+	V+	W+	U-	V-	W-	PE
插座编号plug Serial Number	2	3	4	5	6	7	8	9	10	11	12	13	14	15	1

绝对值编码器插座（7芯）Absolute Encoder Socket（7pin）

绕组引线 Winding Lead Wire	E-	E+	SD-	0V	SD+	+5V	PE
插座编号plug Serial Number	2	3	4	5	6	7	1

⊙ 外形图 / DIMENSION:UNIT=mm

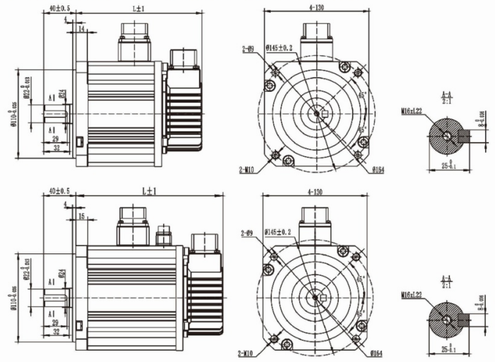

130E常规系列电机						
额定扭矩 Rated Torque(N.m)	4.8	6.4	9.6	9.6	11.9	15.9
额定转速 Rated Speed(rpm)	2000	1500	2000	1500	1500	3000
L(mm)	151	163	175	175	187	207

130E抱闸系列电机						
额定扭矩 Rated Torque(N.m)	4.8	6.4	9.6	9.6	11.9	15.9
额定转速 Rated Speed(rpm)	2000	1500	2000	1500	1500	3000
L(mm)	184	196	205	205	220.5	240

⊙ 其它参数 / OTHER PARAMETERS

使用环境 Environment	相对湿度 Humidity	电机绝缘等级 Insulation Class	防护等级 Safety Class	反馈元件类型 Feedback Component Type
-20℃ ~+40℃	相对湿度<90%（不结霜条件） Humidity Below 90%rh（no Dewing）	F	IP65	光电脉冲编码器/绝对值编码器/旋转变压器… Photoelectric Encoder/absolute Encoder/rotary Transformer…

60B1系列伺服电机 60B1 SERIES SERVO MOTORS

⊙ 外形图 / DIMENSION:UNIT=mm

1.小增量编码器、分体式绝对值编码器

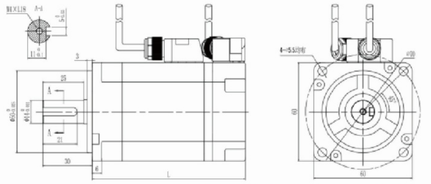

规格（不带抱闸）	200W	400W	600W
L（mm）	76	92	111

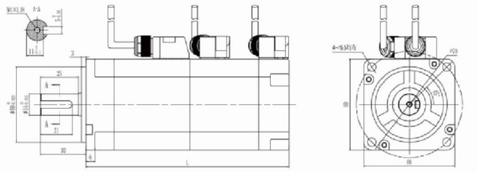

规格（带抱闸）	200W	400W	600W
L（mm）	116.5	132.5	151.5

2.大增量编码器、整体式绝对值编码器

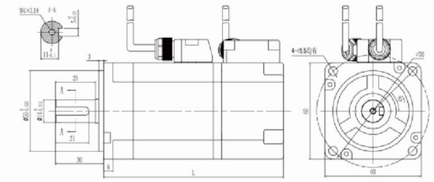

规格（不带抱闸）	200W	400W	600W
L（mm）	96	112	131

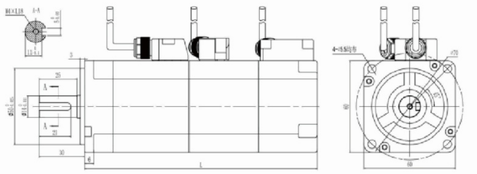

规格（带抱闸）	200W	400W	600W
L（mm）	136.5	152.5	171.5

⊙ 技术参数 / SPECIFICATIONS

电机型号 MOTOR MODEL				
简易命名		60B1ST-M00630	60B1ST-M01330	60B1ST-M01930
标准命名		MB60B1-006FFDI2 -01B000	MB60B1-013FFDI2 -01B000	MB60B1-019FFDI2 -01B000
额定功率 Rated Power(KW)		0.2	0.4	0.6
额定线电压 Rated Voltage(V)		220	220	220
额定线电流 Rated Current(A)		1.50	2.90	4.10
额定转速 Rated Speed(rpm)		3000	3000	3000
额定力矩 Rated Torque(N.m)		0.64	1.27	1.91
峰值力矩 Peak Torqur(N.m)		1.92	3.81	5.73
反电势 Voltage Constant(V/1000r/min)		30.2	30.2	32.5
力矩系数 Torqur Coefficient(N.m/A)		0.427	0.438	0.465
转子惯量 Rotor Inertia(kg.m²)		0.263x10⁻⁴	0.487x10⁻⁴	0.742x10⁻⁴
绕组（线间）电阻 Line-line Resistance（Ω）		8.7	3.28	2.39
绕组（线间）电感 Line-line Inductance（mH）		17	7.0	3.9
电气时间常数 Machanical Time-constant（ms）		8.45	11.67	10.21
电机绝缘等级 Insulation class		Class F		
防护等级 Safety class		IP65		
使用环境 The operating of environmental conditions		环境温度：-20℃ ~+40℃ 环境湿度：相对湿度<90%（不结霜条件） Temperature:-20℃~+40℃ Humidity Below 90%RH No Dewing		
重量 Weight（kg）		0.85	1.25	1.75
电机绕组插座 Motor Winding Plus	增量绕组引线Incremental Winding Lead Wire	U(红)	V(黄)	W(蓝) PE(黄绿)
	绝对值绕组引线 Absolute Winding Lead Wire	PE(黄绿)	U(红)	V(蓝) W(黄)
	插座编号Plug Serial Number	1	2	3 4
绝对值编码器插座（7芯） Absolute Encoder Socket（7pin）	绕组引线 Winding Lead Wire	E− E+ SD− 0V SD+ +5V PE		
	插座编号Plug Serial Number	2 3 4 5 6 7 1		
增量编码器插座（15芯） Incremental Encoder Socket（15pin）	绕组引线 Winding Lead Wire	5V 0V B Z− U Z U− A V W V− A− B− W− PE		
	插座编号plug Serial Number	2 3 4 5 6 7 8 9 10 11 12 13 14 15 1		

80B系列伺服电机 80B SERIES SERVO MOTORS

⊙ 外形图 / DIMENSION:UNIT=mm

1.小增量编码器、分体式绝对值编码器

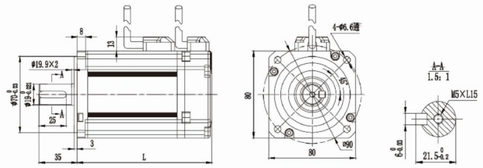

规格（不带抱闸）	1.3 Nm	2.4 Nm	3.3 Nm	4.0 Nm
L（mm）	102	124	139	154

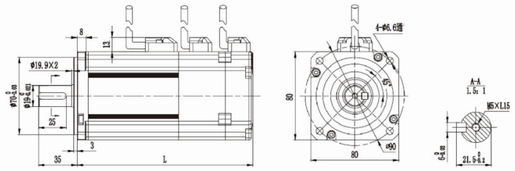

规格（带抱闸）	1.3 Nm	2.4 Nm	3.3 Nm	4.0 Nm
L（mm）	137.5	159.5	174.5	189.5

2.大增量编码器、整体式绝对值编码器

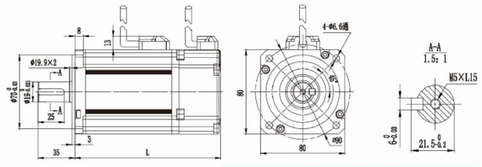

规格（不带抱闸）	1.3 Nm	2.4 Nm	3.3 Nm	4.0 Nm
L（mm）	116.5	138.5	153.5	168.5

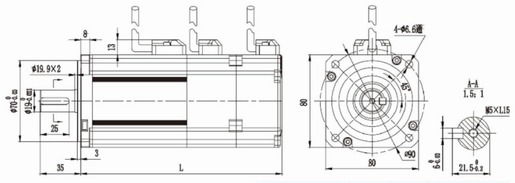

规格（带抱闸）	1.3 Nm	2.4 Nm	3.3 Nm	4.0 Nm
L（mm）	152	174	189	204

⊙ 技术参数 / SPECIFICATIONS

电机型号 MOTOR MODEL					
简易命名		80BST-M01330	80BST-M02430	80BST-M03330	80BST-M04030
标准命名		MB080 013FFDI2-01B000	MB080 024FFDI2-01B000	MB080 033FFDI2-01B000	MB080 040FFDI2-01B000
额定功率 Rated Power(KW)		0.4	0.75	1.0	1.2
额定线电压 Rated Voltage(V)		220	220	220	220
额定线电流 Rated Current(A)		2.7	5.0	5.4	6.7
额定转速 Rated Speed(rpm)		3000	3000	3000	3000
额定力矩 Rated Torque(N.m)		1.27	2.39	3.3	4.0
峰值力矩 Peak Torqur(N.m)		3.8	7.1	9.9	12.0
反电势 Voltage Constant(V/1000r/min)		33.5	33.3	41.0	40.0
力矩系数 Torqur Coefficient(N.m/A)		0.47	0.48	0.6	0.6
转子惯量 Rotor Inertia(kg.m²)		0.82x10⁻⁴	1.41x10⁻⁴	1.81x10⁻⁴	2.21x10⁻⁴
绕组（线间）电阻 Line-line Resistance（Ω）		3.4	1.58	1.63	1.2
绕组（线间）电感 Line-line Inductance（mH）		14.3	6.8	7.0	5.4
电气时间常数 Machanical Time-constant（ms）		4.2	4.3	4.3	4.5
电机绝缘等级 Insulation class		Class F			
防护等级 Safety class		IP65			
使用环境 The operating of environmental conditions		环境温度：-20℃ ~+40℃ 环境湿度：相对湿度<90%（不结霜条件） Temperature:-20℃~+40℃ Humidity Below 90%RH No Dewing			
重量 Weight（kg）		1.5	2.8	3.7	4.6
电机绕组插座 Motor Winding Plus	增量绕组引线Incremental Winding Lead Wire	U(红)	V(黄)	W(蓝)	PE(黄绿)
	绝对值绕组引线 Absolute Winding Lead Wire	PE(黄绿)	U(红)	V(蓝)	W(黄)
	插座编号Plug Serial Number	1	2	3	4
绝对值编码器插座（7芯） Absolute Encoder Socket（7pin）	绕组引线 Winding Lead Wire	E− E+ SD− 0V SD+ +5V PE			
	插座编号Plug Serial Number	2 3 4 5 6 7 1			
增量编码器插座（15芯） Incremental Encoder Socket（15pin）	绕组引线 Winding Lead Wire	5V 0V B Z− U Z U− A V W V− A− B− W− PE			
	插座编号plug Serial Number	2 3 4 5 6 7 8 9 10 11 12 13 14 15 1			

100B系列伺服电机 100B SERIES SERVO MOTORS

⊙ 外形图 / DIMENSION:UNIT=mm

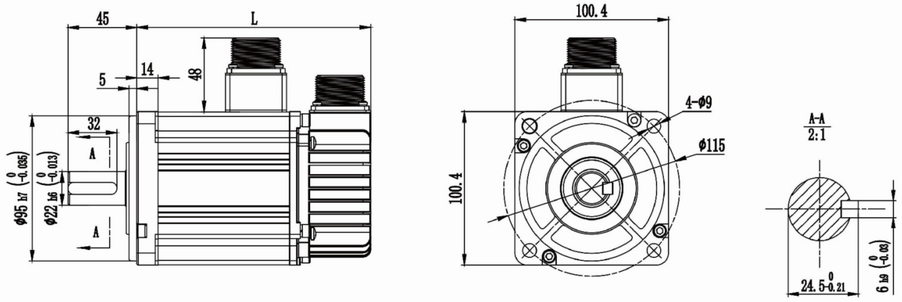

⊙ 技术参数 / SPECIFICATIONS

电机型号 MOTOR MODEL / 简易命名		100BST-M03230	100BST-M06430
标准命名		MB100-032FFDI2-01B000	MB100-064FFDI2-01B000
额定功率 Rated Power(KW)		1.0	2.0
额定线电压 Rated Voltage(V)		220	220
额定线电流 Rated Current(A)		5.0	9.9
额定转速 Rated Speed(rpm)		3000	3000
额定力矩 Rated Torque(N.m)		3.2	6.4
峰值力矩 Peak Torqur(N.m)		9.6	19.2
反电势 Voltage Constant(V/1000r/min)		39.5	39
力矩系数 Torqur Coefficient(N.m/A)		0.64	0.65
转子惯量 Rotor Inertia(kg.m²)		2.458x10⁻⁴	4.422x10⁻⁴
绕组（线间）电阻 Line-line Resistance（Ω）		0.98	0.41
绕组（线间）电感 Line-line Inductance（mH）		8.91	3.92
电气时间常数 Machanical Time-constant（ms）		9.09	9.56
抱闸额定电压 Brake Rated Voltage（V）		24	24
编码器类型 Encoder type		光电脉冲编码器/绝对值编码器/旋转变压器… Photoelectric encoder/absolute encoder/rotary transformer…	
电机绝缘等级 Insulation class		Class F	
防护等级 Safety class		IP65	
使用环境 The operating of environmental conditions		环境温度：-20℃～+40℃ 环境湿度：相对湿度<90%（不结霜条件） Temperature:-20℃~+40℃ Humidity Below 90%RH No Dewing	
重量 Weight（kg）		4.04	7.12
电机绕组插座 Motor Winding Plus	绕组引线 Winding Lead Wire	U(红) U(red)	V(黄) V(yellow)	W(蓝) W(blue)	PE
	航插插座编号 Aerial Plug Serial Number	2	3	4	1
增量编码器插座（15芯） Incremental Encoder Socket（15pin）	绕组引线 Winding Lead Wire	5V	0V	A+	B+	Z+	A−	B−	Z−	U+	V+	W+	U−	V−	W−	PE
	插座编号plug Serial Number	2	3	4	5	6	7	8	9	10	11	12	13	14	15	1
绝对值编码器插座（7芯） Absolute Encoder Socket（7pin）	绕组引线 Winding Lead Wire	E−	E+	SD−	0V	SD+	+5V	PE
	插座编号Plug Serial Number	2	3	4	5	6	7	1
L不带抱闸 Without brake		153	198
L带抱闸 With brake		194	239

110B系列伺服电机 110B SERIES SERVO MOTORS

⊙ 外形图 / DIMENSION:UNIT=mm

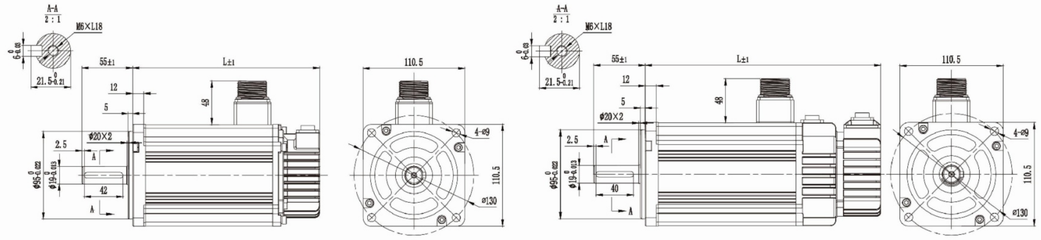

⊙ 技术参数 / SPECIFICATIONS

电机型号 MOTOR MODEL / 简易命名		110BST-M02020	110BST-M04020	110BST-M05020	110BST-M06020
标准命名		MB110-020DFDI2-01B000	MB110-040DFDI2-01B000	MB110-050DFDI2-01B000	MB110-060DFDI2-01B000
额定功率 Rated Power(KW)		0.4	0.8	1.0	1.2
额定线电压 Rated Voltage(V)		220	220	220	220
额定线电流 Rated Current(A)		2.5	5	6	7
额定转速 Rated Speed(rpm)		2000	2000	2000	2000
额定力矩 Rated Torque(N.m)		2	4	5	6
峰值力矩 Peak Torqur(N.m)		6	12	15	18
反电势 Voltage Constant(V/1000r/min)		58	58	59	60
力矩系数 Torqur Coefficient(N.m/A)		0.8	0.8	0.83	0.86
转子惯量 Rotor Inertia(kg.m²)		0.31x10⁻³	0.54x10⁻³	0.63x10⁻³	0.76x10⁻³
绕组（线间）电阻 Line-line Resistance（Ω）		3.1	1.06	0.79	0.66
绕组（线间）电感 Line-line Inductance（mH）		6.99	3.5	2.88	2.48
电气时间常数 Machanical Time-constant（ms）		2.25	3.3	3.65	3.76
最高转速 Maximum Speed(rpm)		3000	3000	3000	3000
编码器类型 Encoder type		光电脉冲编码器/绝对值编码器/旋转变压器… Photoelectric encoder/absolute encoder/rotary transformer…	
电机绝缘等级 Insulation class		Class F	
防护等级 Safety class		IP65	
使用环境 The operating of environmental conditions		环境温度：-20℃～+40℃ 环境湿度：相对湿度<90%（不结霜条件） Temperature:-20℃~+40℃ Humidity Below 90%RH No Dewing	
重量 Weight（kg）		4.5	6	6.8	7.9
电机绕组插座 Motor Winding Plus	绕组引线 Winding Lead Wire	U(红) U(red)	V(黄) V(yellow)	W(蓝) W(blue)	PE
	航插插座编号 Aerial Plug Serial Number	2	3	4	1
增量编码器插座（15芯） Incremental Encoder Socket（15pin）	绕组引线 Winding Lead Wire	5V	0V	A+	B+	Z+	A−	B−	Z−	U+	V+	W+	U−	V−	W−	PE
	插座编号plug Serial Number	2	3	4	5	6	7	8	9	10	11	12	13	14	15	1
绝对值编码器插座（7芯） Absolute Encoder Socket（7pin）	绕组引线 Winding Lead Wire	E−	E+	SD−	0V	SD+	+5V	PE
	插座编号Plug Serial Number	2	3	4	5	6	7	1
L不带抱闸 Without brake		158	188	203	218
L带抱闸 With brake		192	222	237	252

110B1系列伺服电机 110B1 SERIES SERVO MOTORS

⊙ 外形图 / DIMENSION:UNIT=mm

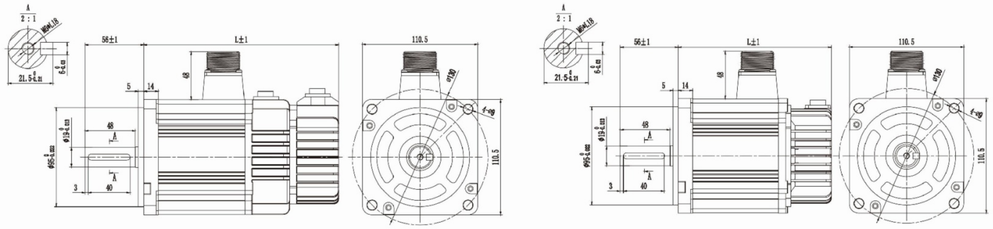

⊙ 技术参数 / SPECIFICATIONS

电机型号 MOTOR MODEL	简易命名	110B1ST-M04220	110B1ST-M05420	110B1ST-M06420	110B1ST-M07520
	标准命名	MB110-042DFDI2-01B001	MB110-054DFDI2-01B001	MB110-064DFDI2-01B001	MB110-075DFDI2-01B001
额定功率 Rated Power(KW)		0.88	1.1	1.3	1.6
额定线电压 Rated Voltage(V)		220	220	220	220
额定线电流 Rated Current(A)		4.6	5.9	7.0	8.6
额定转速 Rated Speed(rpm)		2000	2000	2000	2000
额定力矩 Rated Torque(N.m)		4.2	5.4	6.4	7.5
峰值力矩 Peak Torqur(N.m)		12.6	16.2	19.2	22.5
反电势 Voltage Constant(V/1000r/min)		61.2	62.0	61.9	62.1
力矩系数 Torqur Coefficient(N.m/A)		0.913	0.915	0.914	0.872
转子惯量 Rotor Inertia(kg.m²)		0.194x10⁻³	0.233x10⁻³	0.273x10⁻³	0.316x10⁻³
绕组（线间）电阻 Line-line Resistance（Ω）		1.81	1.32	1.08	0.89
绕组（线间）电感 Line-line Inductance（mH）		12.2	9.72	8.14	6.85
电气时间常数 Machanical Time-constant（ms）		6.74	7.14	7.26	7.44
最高转速 Maximum Speed(rpm)		3000	3000	3000	3000
编码器类型 Encoder type		光电脉冲编码器/绝对值编码器/旋转变压器… Photoelectric encoder/absolute encoder/rotary transformer…			
电机绝缘等级 Insulation class		Class F			
防护等级 Safety class		IP65			
使用环境 The operating of environmental conditions		环境温度：-20℃～+40℃ 环境湿度：相对湿度<90%（不结霜条件） Temperature:-20℃~+40℃ Humidity Below 90%RH No Dewing			
重量 Weight（kg）		4.6	5.2	5.8	6.4
电机绕组插座 Motor Winding Plus	绕组引线 Winding Lead Wire	U(红) U(red)	V(黄) V(yellow)	W(蓝) W(blue)	PE
	航插插座编号 Aerial Plug Serial Number	2	3	4	1
增量编码器插座（15芯） Incremental Encoder Socket（15pin）	绕组引线 Winding Lead Wire	5V 0V A+ B+ Z+ A− B− Z− U+ V+ W+ U− V− W− PE			
	插座编号plug Serial Number	2 3 4 5 6 7 8 9 10 11 12 13 14 15 1			
绝对值编码器插座（7芯） Absolute Encoder Socket（7pin）	绕组引线 Winding Lead Wire	E− E+ SD− 0V SD+ +5V PE			
	插座编号Plug Serial Number	2 3 4 5 6 7 1			
L不带抱闸 Without brake		150	160	170	181
L带抱闸 With brake		188	198	208	219

110B2系列伺服电机 110B2 SERIES SERVO MOTORS

⊙ 外形图 / DIMENSION:UNIT=mm

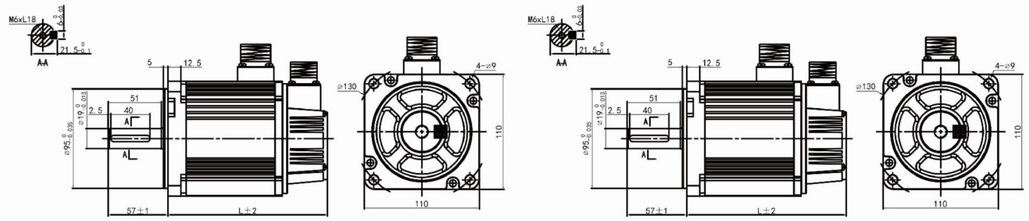

⊙ 技术参数 / SPECIFICATIONS

电机型号 MOTOR MODEL	110B2ST-M04220	110B2ST-M05420	110B2ST-M06420	110B2ST-M07520	110B2ST-M04230	110B2ST-M05430
额定功率 Rated Power(KW)	0.88	1.1	1.3	1.57	1.3	1.7
额定线电压 Rated Voltage(V)	220V	220V	220V	220V	220V	220V
额定线电流 Rated Current(A)	3.9A	5.5A	6.5A	8A	6.5A	8.3A
额定转速 Rated Speed(rpm)	2000	2000	2000	2000	3000	3000
额定力矩 Rated Torque(N.m)	4.2	5.4	6.4	7.5	4.2	5.4
峰值力矩 Peak Torqur(N.m)	12.6	16.2	19.2	22.5	12.6	16.2
反电势 Voltage Constant(V/1000r/min)	70.5	65	62	65	42.3	42.7
力矩系数 Torqur Coefficient(N.m/A)	1.58	0.98	0.98	0.94	0.65	0.65
转子惯量 Rotor Inertia(kg.m²)	0.787	0.916	1.061	1.238	0.787	0.916
绕组（线间）电阻 Line-line Resistance（Ω）	1.79	1.2	0.99	0.77	0.66	0.52
绕组（线间）电感 Line-line Inductance（mH）	6.82	6.1	3.76	4.5	2.7	2.32
电气时间常数 Machanical Time-constant（ms）	3.81	5.08	3.8	5.8	4.1	4.46
最高转速 Maximum Speed(rpm)	3500	3500	3500	3500	4500	4500
编码器类型 Encoder type	光电脉冲编码器/绝对值编码器/旋转变压器… Photoelectric encoder/absolute encoder/rotary transformer…					
电机绝缘等级 Insulation class	Class F					
防护等级 Safety class	IP65					
使用环境 The operating of environmental conditions	环境温度：-20℃～+50℃ 环境湿度：相对湿度<90%（不结霜条件） Temperature:-20℃~+50℃ Humidity Below 90%RH No Dewing					
电机动力线插座（头）	引脚信号	1	2	3	4	
	引脚信号定义	PE	U	V	W	
编码器插座（头）	引脚信号	1	2 3 4 5 6		7	
	引脚信号定义	PE	E− E+ SD− 0V SD+		5V	
抱闸插座（头）	引脚信号	1	2		3	
	引脚信号定义	+24V	0V		/	
额定力矩（N.m）	4.2	5.4	6.4		7.5	
不带抱闸尺寸（L）	160.5	170.5	180.5		190.5	
带抱闸尺寸（L）	190.5	200.5	210.5		220.5	

110B2系列伺服电机 110B2 SERIES SERVO MOTORS

⊙ 外形图 / DIMENSION:UNIT=mm

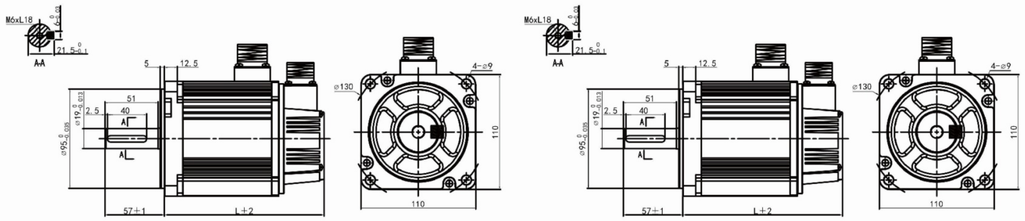

⊙ 技术参数 / SPECIFICATIONS

电机型号 MOTOR MODEL		110B2ST-M04220-H	110B2ST-M05420-H	110B2ST-M06420-H	110B2ST-M07520-H
额定功率 Rated Power(KW)		0.88	1.1	1.3	1.57
额定线电压 Rated Voltage(V)		380V	380V	380V	380V
额定线电流 Rated Current(A)		3.0A	3.8A	4.6A	5.9A
额定转速 Rated Speed(rpm)		2000	2000	2000	2000
额定力矩 Rated Torque(N.m)		4.2	5.4	6.4	7.5
峰值力矩 Peak Torqur(N.m)		12.6	16.2	19.2	22.5
反电势 Voltage Constant(V/1000r/min)		94.4	94	91.7	84.8
力矩系数 Torqur Coefficient(N.m/A)		1.4	1.42	1.39	1.27
转子惯量 Rotor Inertia(kg.m²)		0.787	0.916	1.061	1.238
绕组（线间）电阻 Line-line Resistance（Ω）		2.94	2.25	2.1	1.2
绕组（线间）电感 Line-line Inductance（mH）		11.4	12.8	7.81	6.3
电气时间常数 Machanical Time-constant（ms）		3.88	5.69	3.72	5.25
最高转速 Maximum Speed(rpm)		3500	3500	3500	3500
编码器类型 Encoder type		光电脉冲编码器/绝对值编码器/旋转变压器… Photoelectric encoder/absolute encoder/rotary transformer…			
电机绝缘等级 Insulation class		Class F			
防护等级 Safety class		IP65			
使用环境 The operating of environmental conditions		环境温度：-20℃～+50℃ 环境湿度：相对湿度<90%（不结霜条件） Temperature:-20℃~+50℃ Humidity Below 90%RH No Dewing			
电机动力线插座（头）	引脚信号	1	2	3	4
	引脚信号定义	PE	U	V	W
编码器插座（头）	引脚信号	1	2 3 4 5 6 7		
	引脚信号定义	PE	E- E+ SD- 0V SD+ 5V		
抱闸插座（头）	引脚信号	1	2		3
	引脚信号定义	+24V	0V		/
额定力矩（N.m）		4.2	5.4	6.4	7.5
不带抱闸尺寸（L）		160.5	170.5	180.5	190.5
带抱闸尺寸（L）		190.5	200.5	210.5	220.5

130B系列伺服电机 130B SERIES SERVO MOTORS

⊙ 外形图 / DIMENSION:UNIT=mm

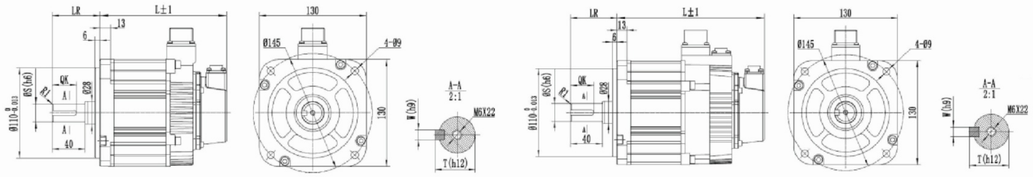

⊙ 技术参数 / SPECIFICATIONS

电机型号 MOTOR MODEL	简易命名	130BST-M02815	130BST-M05415	130BST-M08315	130BST-M11515	130BST-M14615	130BST-M17815
	标准命名	MB130-028CFDI2-01B000	MB130-054CFDI2-01B000	MB130-083CFDI2-01B000	MB130-115CFDI2-01B000	MB130-146CFDI2-01B000	MB130-178CFDI2-01B000
额定功率 Rated Power(KW)		0.45	0.85	1.3	1.8	2.3	2.8
额定线电压 Rated Voltage(V)		220	220	220	220	220	220
额定线电流 Rated Current(A)		3.7	6.9	10.7	15	12.5	15.5
额定转速 Rated Speed(rpm)		1500	1500	1500	1500	1500	1500
最高转速 Maximum Speed(rpm)		3000	3000	3000	3000	2000	2000
额定力矩 Rated Torque(N.m)		2.86	5.39	8.34	11.5	14.6	17.8
峰值力矩 Peak Torqur(N.m)		7.15	14.2	23.3	32.2	43.8	53.4
反电势 Voltage Constant(V/1000r/min)		52.5	50.2	52	52.2	76.5	76
力矩系数 Torqur Coefficient(N.m/A)		0.77	0.78	0.78	0.76	0.91	1.14
转子惯量 Rotor Inertia(kg.m²)		5.3x10⁻⁴	13.9x10⁻⁴	19.9x10⁻⁴	26x10⁻⁴	40.7x10⁻⁴	45.4x10⁻⁴
带抱闸转子惯量 With Brake Rotor Inertia(kg.m²)		7.4x10⁻⁴	16x10⁻⁴	22x10⁻⁴	28.1x10⁻⁴	42.3x10⁻⁴	47.1x10⁻⁴
绕组（线间）电阻 Line-line Resistance（Ω）		2.4	0.98	0.54	0.42	0.69	0.46
绕组（线间）电感 Line-line Inductance（mH）		25	12.32	8.5	6.2	10.25	10
电气时间常数 Machanical Time-constant（ms）		10.41	12.57	15.74	14.76	14.85	21.73
抱闸额定电压 Brake Rated Voltage（V）		24.0	24.0	24.0	24.0	24.0	24.0
编码器类型 Encoder type		光电脉冲编码器/绝对值编码器/旋转变压器… Photoelectric encoder/absolute encoder/rotary transformer…					
电机绝缘等级 Insulation class		Class F					
防护等级 Safety class		IP65					
使用环境 The operating of environmental conditions		环境温度：-20℃～+40℃ 环境湿度：相对湿度<90%（不结霜条件） Temperature:-20℃~+40℃ Humidity Below 90%RH No Dewing					
电机绕组插座 Motor Winding Plus	绕组引线 Winding Lead Wire	U(红) U(red) A		V(蓝) V(blue) B		W(黄)W(yellow) C	PE D
	航插插座编号 Aerial Plug Serial Number						
增量编码器插座（15芯） Incremental Encoder Socket（15pin）	绕组引线 Winding Lead Wire	5V 0V A+ B+ Z+ A- B- Z- U+ V+ W+ U- V- W- PE					
	插座编号plug Serial Number	2 3 4 5 6 7 8 9 10 11 12 13 14 15 1					
绝对值编码器插座（10芯） Absolute Encoder Socket（10pin）	绕组引线 Winding Lead Wire	E- E+ SD- 0V SD+ +5V PE					
	插座编号Plug Serial Number	2 3 4 5 6 7 10					
L不带抱闸 Without brake		135.5	145	160	178	205	234
L带抱闸 With brake		166	178	193	211	237	267
轴伸 LR Shaft Extension		58	58	58	58	58	58
轴直径 S Shaft Diameter		19	19	22	22	22	22
键长度 QK Key Length		25	25	29	29	29	29
键宽度 W Key Width		5	5	6	6	6	6
带键厚度 T Key Thickness		21.0	21.0	24.5	24.5	24.5	24.5

130B2系列伺服电机 130B2 SERIES SERVO MOTORS

⊙ 外形图 / DIMENSION:UNIT=mm

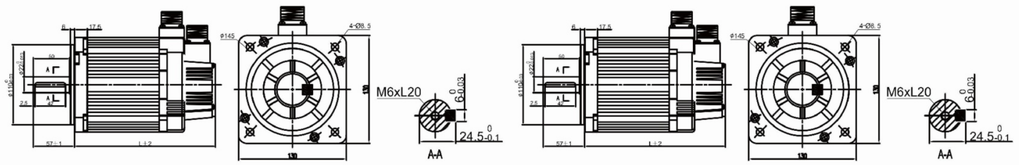

⊙ 技术参数 / SPECIFICATIONS

电机型号 MOTOR MODEL	130B2ST-M05415	130B2ST-M06415	130B2ST-M07515	130B2ST-M08315	130B2ST-M09615	130B2ST-M11515	130B2ST-M14615
额定功率 Rated Power(KW)	0.85	1	1.2	1.3	1.5	1.8	2.3
额定线电压 Rated Voltage(V)	380V	380V	380V	380V	380V	380V	380V
额定线电流 Rated Current(A)	3.5A	4A	4.5A	4.7A	5.6A	6.3A	8.5A
额定转速 Rated Speed(rpm)	1500	1500	1500	1500	1500	1500	1500
额定力矩 Rated Torque(N.m)	5.4	6.4	7.5	8.3	9.6	11.5	14.6
峰值力矩 Peak Torqur(N.m)	16.2	19.2	22.5	24.9	28.8	34.5	43.8
反电势 Voltage Constant(V/1000r/min)	110	110.5	111.3	118	112	121	120
力矩系数 Torqur Coefficient(N.m/A)	1.54	1.6	1.67	1.77	1.71	1.82	1.72
转子惯量 Rotor Inertia(kg.m²)	1.388	1.604	1.857	2.059	2.369	3.015	4.07
绕组（线间）电阻 Line-line Resistance（Ω）	3.2	2.6	1.67	2.1	1.81	1.31	0.85
绕组（线间）电感 Line-line Inductance（mH）	16.3	14	8.8	11.9	10.3	8.6	6
电气时间常数 Machanical Time-constant（ms）	5.1	5.4	5.3	5.67	5.7	6.56	6
最高转速 Maximum Speed(rpm)	3000	3000	3000	3000	3000	3000	3000
编码器类型 Encoder type	光电脉冲编码器/绝对值编码器/旋转变压器… Photoelectric encoder/absolute encoder/rotary transformer…						
电机绝缘等级 Insulation class	Class F						
防护等级 Safety class	IP65						
使用环境 The operating of environmental conditions	环境温度：-20℃～+50℃ 环境湿度：相对湿度<90%（不结霜条件） Temperature:-20℃~+50℃ Humidity Below 90%RH No Dewing						

电机动力线插座（头）	引脚信号	1		2		3		4
	引脚信号定义	PE		U		V		W
编码器插座（头）	引脚信号	1	2	3	4	5	6	7
	引脚信号定义	PE	E-	E+	SD-	0V	SD+	5V
抱闸插座（头）	引脚信号	1			2			3
	引脚信号定义	+24V			0V			/

额定力矩（N.m）	4.8	5.4	6.4	7.5	8.3	9.6	11.5	14.6
不带抱闸尺寸（L）	151.5	152.5	159.5	166.5	172.5	180.5	199.5	231.5
带抱闸尺寸（L）	175.6	176.6	183.6	190.6	196.6	204.6	223.6	255.6

130B2系列伺服电机 130B2 SERIES SERVO MOTORS

⊙ 外形图 / DIMENSION:UNIT=mm

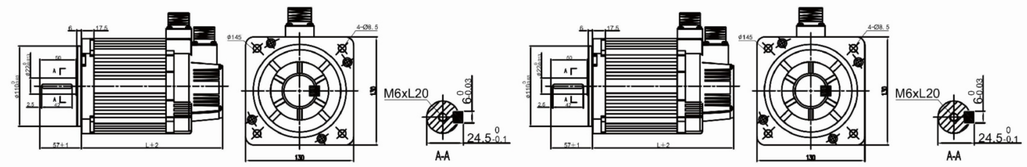

⊙ 技术参数 / SPECIFICATIONS

电机型号 MOTOR MODEL	130B2ST-M04820	130B2ST-M05415	130B2ST-M06415	130B2ST-M07515	130B2ST-M08315	130B2ST-M09615	130B2ST-M11515	130B2ST-M14615
额定功率 Rated Power(KW)	1	0.85	1	1.2	1.3	1.5	1.8	2.3
额定线电压 Rated Voltage(V)	220V	220V	220V	220V	220V	220V	220V	220V
额定线电流 Rated Current(A)	7.2A	6.2A	7.3A	9A	9.5A	10A	14A	16A
额定转速 Rated Speed(rpm)	2000	1500	1500	1500	1500	1500	1500	1500
额定力矩 Rated Torque(N.m)	4.8	5.4	6.4	7.5	8.3	9.6	11.5	14.6
峰值力矩 Peak Torqur(N.m)	14.4	16.2	19.2	22.5	24.9	28.8	34.5	43.8
反电势 Voltage Constant(V/1000r/min)	42.8	57.4	58.9	51.5	59.5	62	66.7	60.3
力矩系数 Torqur Coefficient(N.m/A)	0.67	0.87	0.87	0.83	0.88	0.65	0.65	0.91
转子惯量 Rotor Inertia(kg.m²)	1.39	1.388	1.604	1.857	2.059	2.369	3.015	4.07
绕组（线间）电阻 Line-line Resistance（Ω）	0.517	1.3	0.75	0.54	0.65	0.65	0.58	0.29
绕组（线间）电感 Line-line Inductance（mH）	2.48	5.4	4.1	2.85	3.2	3.7	3.5	2.05
电气时间常数 Machanical Time-constant（ms）	4.8	4.15	5.47	5.28	4.9	5.7	6	7.1
最高转速 Maximum Speed(rpm)	3500	3000	3000	3000	3000	3000	3000	3000
编码器类型 Encoder type	光电脉冲编码器/绝对值编码器/旋转变压器… Photoelectric encoder/absolute encoder/rotary transformer…							
电机绝缘等级 Insulation class	Class F							
防护等级 Safety class	IP65							
使用环境 The operating of environmental conditions	环境温度：-20℃～+50℃ 环境湿度：相对湿度<90%（不结霜条件） Temperature:-20℃~+50℃ Humidity Below 90%RH No Dewing							

电机动力线插座（头）	引脚信号	1		2		3		4
	引脚信号定义	PE		U		V		W
编码器插座（头）	引脚信号	1	2	3	4	5	6	7
	引脚信号定义	PE	E-	E+	SD-	0V	SD+	5V
抱闸插座（头）	引脚信号	1			2			3
	引脚信号定义	+24V			0V			/

额定力矩（N.m）	4.8	5.4	6.4	7.5	8.3	9.6	11.5	14.6
不带抱闸尺寸（L）	151.5	152.5	159.5	166.5	172.5	180.5	199.5	231.5
带抱闸尺寸（L）	175.6	176.6	183.6	190.6	196.6	204.6	223.6	255.6

180B系列伺服电机 180B SERIES SERVO MOTORS

⊙ 外形图 / DIMENSION:UNIT=mm

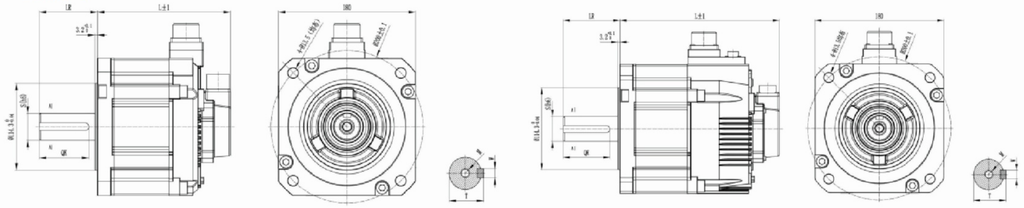

⊙ 技术参数 / SPECIFICATIONS

电机型号 MOTOR MODEL	简易命名	180BST-M18615	180BST-M28415	180BST-M35015	180BST-M48015
	标准命名	MB180-186CGDI2-01B000	MB180-284CGDI2-01B000	MB180-350CGDI2-01B000	MB180-480CGDI2-01B000
额定功率 Rated Power(KW)		2.9	4.4	5.5	7.5
额定线电压 Rated Voltage(V)		380	380	380	380
额定线电流 Rated Current(A)		10.0	12.8	14	23.0
额定转速 Rated Speed(rpm)		1500	1500	1500	1500
额定力矩 Rated Torque(N.m)		18.6	28.4	35	48
峰值力矩 Peak Torqur(N.m)		54	71	87.5	96
反电势 Voltage Constant(V/1000r/min)		137.5	153	172	170
力矩系数 Torqur Coefficient(N.m/A)		1.86	1.95	1.98	2.09
转子惯量 Rotor Inertia(kg.m²)		4.4x10⁻³	6.6x10⁻³	10.2x10⁻³	14.6x10⁻³
带抱闸转子惯量 With Brake Rotor Inertia(kg.m²)		5.9x10⁻³	8.0x10⁻³	11.0x10⁻³	15.6x10⁻³
绕组（线间）电阻 Line-line Resistance（Ω）		1.1	0.9	0.62	0.42
绕组（线间）电感 Line-line Inductance（mH）		15.2	13.9	10.9	6.7
电气时间常数 Machanical Time-constant（ms）		13.8	15.4	17.5	15.9
最高转速 Maximum Speed(rpm)		2500	2000	2000	2000
编码器类型 Encoder type		光电脉冲编码器/绝对值编码器/旋转变压器… Photoelectric encoder/absolute encoder/rotary transformer…			
电机绝缘等级 Insulation class		Class F			
防护等级 Safety class		IP65			
使用环境 The operating of environmental conditions		环境温度：-20℃～+40℃ 环境湿度：相对湿度<90%（不结霜条件） Temperature:-20℃~+40℃ Humidity Below 90%RH No Dewing			
重量 Weight（kg）		13.0	17.0	21.0	29.0
电机绕组插座 Motor Winding Plus	绕组引线 Winding Lead Wire	U	V	W	PE
	插座编号plug Serial Number	A	B	C	D
增量编码器插座（15芯） Incremental Encoder Socket（15pin）	绕组引线 Winding Lead Wire	5V 0V A+ B+ Z+ A− B− Z− U+ V+ W+ U− V− W−			PE
	插座编号plug Serial Number	2 3 4 5 6 7 8 9 10 11 12 13 14 15			1
绝对值编码器插座（10芯） Absolute Encoder Socket（10pin）	绕组引线 Winding Lead Wire	E− E+ SD− 0V SD+ +5V			PE
	插座编号Plug Serial Number	2 3 4 5 6 7			10
L不带抱闸 Without brake		176	200	237	283
L带抱闸 With brake		224	248	285	331
轴伸 LR Shaft Extension		79	79	113	113
轴直径 S Shaft Diameter		35(+0.01~0)	35(+0.01~0)	42(0~-0.016)	42(0~-0.016)
键长度 QK Key Length		65	65	96	96
键宽度 W Key Width		10	10	12	12
轴头螺纹孔 M Center Hole		M12深度25	M12深度25	M16深度32	M16深度32

40A系列伺服电机 40A SERIES SERVO MOTORS

⊙ 外形图 / DIMENSION:UNIT=mm

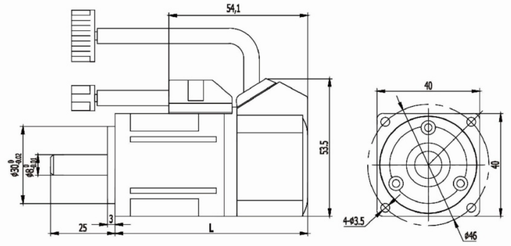



⊙ 技术参数 / SPECIFICATIONS

电机型号 MOTOR MODEL	简易命名	40AST-M00130		40AST-M00330	
	标准命名	MN040-P16FBDI2-01A000	MN040-P16FFDI2-01A000	MN040-P32FBDI2-01A000	MN040-P32FFDI2-01A000
额定功率 RATED POWER(W)		50	50	100	100
额定线电压 RATED VOLTAGE(V)		48	220	48	220
额定线电流 RATED CURRENT(A)		1.1	0.4	2.5	0.6
额定转速 RATED SPEED(RPM)		3000	3000	3000	3000
额定力矩 RATED TORQUE(N.m)		0.16	0.16	0.32	0.32
峰值力矩 PEAK TORQUE(N.m)		0.48	0.32	0.95	0.64
反电势 VOLTAGE CONSTANT(V/1000r/min)		9.2	36.8	8.2	32.8
力矩系数 TORQUE COEFFICIENT(N.m/A)		0.145	0.4	0.128	0.53
转子惯量 ROTOR INERTIA(KG.M²)		0.025x10⁻⁴	0.025x10⁻⁴	0.051x10⁻⁴	0.051x10⁻⁴
绕组（线间）电阻 LINE-LINE RESISTANCE（Ω）		6.75	108	2.2	34
绕组（线间）电感 LINE-LINE INDUCTANCE（mH）		7.5	108	3	40
电气时间常数 ELECTRICAL TIME-CONSTANT（ms）		1.11	1.0	1.36	1.18
重量 WEIGHT（KG）		0.32	0.32	0.47	0.47
编码器线数 ENCODER LINE NUMBER(PPR)		2500			
电机绝缘等级 INSULATION CLASS		ClassB			
防护等级 SAFETY CLASS		IP65			
使用环境 ENVIRONMENT		环境温度：-20℃～+40℃ 环境湿度：相对湿度<90%（不结霜条件） TEMPERATURE:-20℃~+40℃ HUMIDITY BELOW 90%RH NO DEWING			
电机绕组插座 MOTOR WINDING PLUE	增量编码器电机绕组引线	U(红)	V(棕)	W(绿)	PE(白)
	绝对值编码器电机绕组引线	PE(白)	U(红)	V(绿)	W(棕)
	插座编号	1	2	3	4
增量编码器插座（15芯） INCREMENTAL ENCODER SOCKET(15PIN)	信号引线	5V 0V B Z− U Z U− A V W V− A− B− W− PE			
	插座编号	2 3 4 5 6 7 8 9 10 11 12 13 14 15 1			
绝对值编码器插座（7芯） ABSOLUTE ENCODER SOCKET(7PIN)	信号引线	E− E+ SD− 0V SD+ +5V PE			
	插座编号	2 3 4 5 6 7 1			
L不带抱闸		75		90	
L带永磁抱闸		109		124	
L带电磁抱闸		109		124	

60A系列伺服电机(原60C系列电机) 60A SERIES SERVO MOTORS

⊙ 外形图 / DIMENSION:UNIT=mm

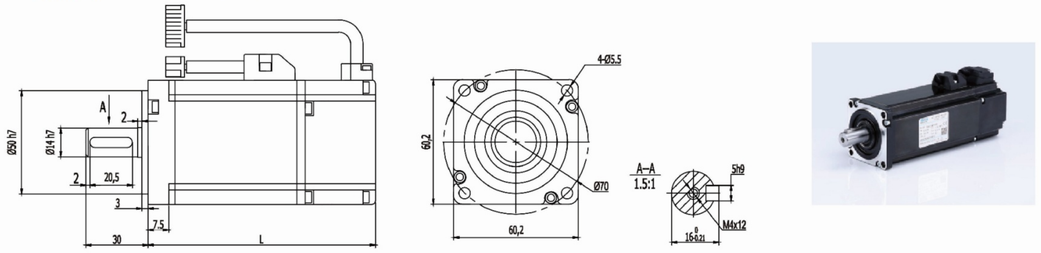

⊙ 技术参数 / SPECIFICATIONS

电机型号 MOTOR MODEL	简易命名	60AST-M00630	60AST-M01330	60AST-M01930
	标准命名	MN060-P63FFDI2-01B000	MN060-013FFDI2-01B000	MN060-019FFDI2-01B000
额定功率 RATED POWER(W)		200	400	600
额定线电压 RATED VOLTAGE(V)		220	220	220
额定线电流 RATED CURRENT(A)		1.2	2.8	3.5
额定转速 RATED SPEED(RPM)		3000	3000	3000
额定力矩 RATED TORQUE(N.m)		0.637	1.27	1.91
峰值力矩 PEAK TORQUE(N.m)		1.91	3.9	5.73
反电势 VOLTAGE CONSTANT(V/1000r/min)		30.9	29.6	34
力矩系数 TORQUE COEFFICIENT(N.m/A)		0.53	0.45	0.55
转子惯量 ROTOR INERTIA(KG.M²)		0.175x10⁻⁴	0.29x10⁻⁴	0.39x10⁻⁴
绕组（线间）电阻 LINE-LINE RESISTANCE（Ω）		6.18	2.35	1.93
绕组（线间）电感 LINE-LINE INDUCTANCE（mH）		29.3	14.5	10.7
电气时间常数 ELECTRICAL TIME-CONSTANT（ms）		4.74	6.17	5.5
重量 WEIGHT（KG）		1.16	1.6	2.07
编码器线数 ENCODER LINE NUMBER(PPR)			2500	
电机绝缘等级 INSULATION CLASS			ClassF	
防护等级 SAFETY CLASS			IP65	
使用环境 ENVIRONMENT		环境温度：-20℃ ~+40℃ 环境湿度：相对湿度<90%（不结霜条件） TEMPERATURE:-20℃~+40℃ HUMIDITY BELOW 90%RH NO DEWING		
电机绕组插座 MOTOR WINDING PLUE	增量编码器电机绕组引线	U(红)	V(黄)	W(蓝) PE(黄绿)
	绝对值编码器电机绕组引线	PE(黄绿)	U(红)	V(蓝) W(黄)
	插座编号	1	2	3 4
增量编码器插座（15芯） INCREMENTAL ENCODER SOCKET(15PIN)	信号引线	5V 0V B Z- U Z U- A V W V- A- B- W-		PE
	插座编号	2 3 4 5 6 7 8 9 10 11 12 13 14 15		1
绝对值编码器插座（7芯） ABSOLUTE ENCODER SOCKET(7PIN)	信号引线	E- E+ SD- 0V SD+ +5V		PE
	插座编号	2 3 4 5 6 7		1
L不带抱闸		116	141	169
L带永磁抱闸		164	189	217
L带电磁抱闸		154	179	207

80A系列伺服电机 80A SERIES SERVO MOTORS

⊙ 外形图 / DIMENSION:UNIT=mm

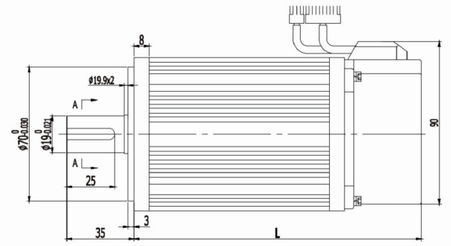



⊙ 技术参数 / SPECIFICATIONS

电机型号 MOTOR MODEL	简易命名	80AST-M02430
	标准命名	MA080-024FFDI2-01B000
额定功率 RATED POWER(KW)		0.75
额定线电压 RATED VOLTAGE(V)		220
额定线电流 RATED CURRENT(A)		3
额定转速 RATED SPEED(RPM)		3000
额定力矩 RATED TORQUE(N.m)		2.39
峰值力矩 PEAK TORQUE(N.m)		7.1
峰值电流 PEAK CURRENT(A)		9
反电势 VOLTAGE CONSTANT(V/1000r/min)		46
力矩系数 TORQUE COEFFICIENT(N.m/A)		0.8
转子惯量 ROTOR INERTIA(KG.M²)		0.974x10⁻⁴
绕组（线间）电阻 LINE-LINE RESISTANCE（Ω）		2.37
绕组（线间）电感 LINE-LINE INDUCTANCE（mH）		16.5
电气时间常数 ELECTRICAL TIME-CONSTANT（ms）		6.96
重量 WEIGHT（KG）		2.9
编码器线数 ENCODER LINE NUMBER(PPR)		2500
电机绝缘等级 INSULATION CLASS		ClassF
防护等级 SAFETY CLASS		IP65
使用环境 ENVIRONMENT		环境温度：-20℃ ~+40℃ 环境湿度：相对湿度<90%（不结霜条件） Temperature:-20℃~+40℃ Humidity Below 90%RH No Dewing
电机绕组插座 MOTOR WINDING PLUE	增量编码器电机绕组引线	U(红) V(黄) W(蓝) PE(黄绿)
	绝对值编码器电机绕组引线	PE(黄绿) U(红) V(蓝) W(黄)
	插座编号	1 2 3 4
增量编码器插座（15芯） INCREMENTAL ENCODER SOCKET(15PIN)	信号引线	5V 0V B Z- U Z U- A V W V- A- B- W- PE
	插座编号	2 3 4 5 6 7 8 9 10 11 12 13 14 15 1
绝对值编码器插座（7芯） ABSOLUTE ENCODER SOCKET(7PIN)	信号引线	E- E+ SD- 0V SD+ +5V PE
	插座编号	2 3 4 5 6 7 1
L不带抱闸		151
L带永磁抱闸		205
L带电磁抱闸		191

110A系列伺服电机 110A SERIES SERVO MOTORS

⊙ 外形图 / DIMENSION:UNIT=mm

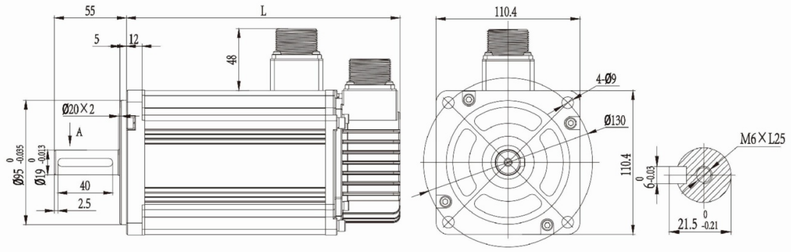



⊙ 技术参数 / SPECIFICATIONS

电机型号 MOTOR MODEL 简易命名	110AST-M02030	110AST-M04030	110AST-M05030	110AST-M06030	110AST-M10015
标准命名	MA110-020FFDI2-01B000	MA110-040FFDI2-01B000	MA110-050FFDI2-01B000	MA110-060FFDI2-01B000	MA110-100CFDI2-01B000
额定功率 RATED POWER(KW)	0.6	1.2	1.5	1.8	1.5
额定线电压 RATED VOLTAGE(V)	220	220	220	220	220
额定线电流 RATED CURRENT(A)	2.7	5.1	6.6	7.8	6.3
额定转速 RATED SPEED(RPM)	3000	3000	3000	3000	1500
额定力矩 RATED TORQUE(N.m)	2.0	4.0	5.0	6.0	10.0
峰值力矩 PEAK TORQUE(N.m)	6.0	12.0	15.0	18.0	30.0
反电势 VOLTAGE CONSTANT(V/1000r/min)	42.7	44.2	44.5	45.3	90
力矩系数 TORQUE COEFFICIENT(N.m/A)	0.74	0.78	0.76	0.77	1.59
转子惯量 ROTOR INERTIA(KG.M²)	$0.156x10^{-3}$	$0.278x10^{-3}$	$0.339x10^{-3}$	$0.400x10^{-3}$	$0.644x10^{-3}$
绕组（线间）电阻 LINE-LINE RESISTANCE（Ω）	2.10	0.83	0.62	0.48	1.14
绕组（线间）电感 LINE-LINE INDUCTANCE（mH）	19.76	9.34	7.26	5.76	13.70
电气时间常数 ELECTRICAL TIME-CONSTANT（ms）	9.41	11.25	11,71	12	12.1
重量 WEIGHT（KG）	4.04	5.77	6.63	7.49	10.9
编码器线数 ENCODER LINE NUMBER(PPR)	2500				
电机绝缘等级 INSULATION CLASS	ClassF				
防护等级 SAFETY CLASS	IP65				
使用环境 ENVIRONMENT	环境温度：-20℃～+40℃ 环境湿度：相对湿度<90%（不结霜条件） Temperature:-20℃~+40℃ Humidity Below 90%RH No Dewing				
电机绕组插座 MOTOR WINDING PLUE	电机绕组引线	U(红)	V(黄)	W(蓝)	PE(黄绿)
	插座编号	2	3	4	1
增量编码器插座（15芯） INCREMENTAL ENCODER SOCKET(15PIN)	信号引线	5V 0V A+ B+ Z+ A- B- Z- U+ V+ W+ U- V- W- PE			
	插座编号	2 3 4 5 6 7 8 9 10 11 12 13 14 15 1			
绝对值编码器插座（7芯） ABSOLUTE ENCODER SOCKET(7PIN)	信号引线	E- E+ SD- 0V SD+ +5V PE			
	插座编号	2 3 4 5 6 7 1			
L不带抱闸 Without brake	149	179	194	209	269
L带抱闸 With brake	183	213	228	243	303

130A系列伺服电机 130A SERIES SERVO MOTORS

⊙ 外形图 / DIMENSION:UNIT=mm

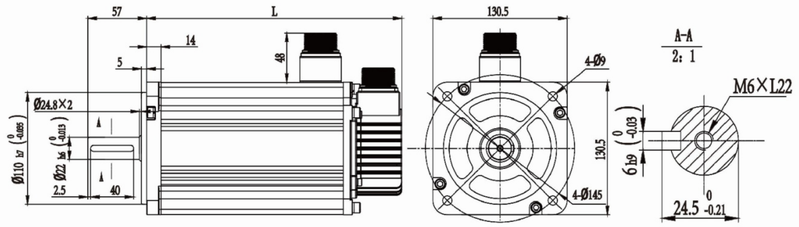



⊙ 技术参数 / SPECIFICATIONS

电机型号 MOTOR MODEL 简易命名	130AST-M04025	130AST-M05025	130AST-M06025	130AST-M07720	130AST-M10015	130AST-M15015	130AST-M15025
标准命名	MA130-040EFDI2-01B000	MA130-050EFDI2-01B000	MA130-060EFDI2-01B000	MA130-077DFDI2-01B000	MA130-100CFDI2-01B000	MA130-150CFDI2-01B000	MA130-150EFDI2-01B000
额定功率 RATED POWER(KW)	1.0	1.3	1.5	1.6	1.5	2.3	3.8
额定线电压 RATED VOLTAGE(V)	220	220	220	220	220	220	220
额定线电流 RATED CURRENT(A)	4.5	5.3	5.9	7.5	6.7	9.4	15.1
额定转速 RATED SPEED(RPM)	2500	2500	2500	2000	1500	1500	2500
额定力矩 RATED TORQUE(N.m)	4.0	5.0	6.0	7.7	10.0	15.0	15.0
峰值力矩 PEAK TORQUE(N.m)	12.0	15.0	18.0	23.1	25.0	30.0	30.0
反电势 VOLTAGE CONSTANT(V/1000r/min)	53.4	58.2	59.3	57.9	91.2	94.9	58.3
力矩系数 TORQUE COEFFICIENT(N.m/A)	0.89	0.94	1.02	1.03	1.49	1.60	0.99
转子惯量 ROTOR INERTIA(KG.M²)	$0.74x10^{-3}$	$0.83x10^{-3}$	$0.97x10^{-3}$	$1.20x10^{-3}$	$1.64x10^{-3}$	$2.38x10^{-3}$	$2.38x10^{-3}$
绕组（线间）电阻 LINE-LINE RESISTANCE（Ω）	1.17	1.02	0.85	0.64	1.01	0.73	0.28
绕组（线间）电感 LINE-LINE INDUCTANCE（mH）	13.4	11.87	10.21	7.8	12.48	9.23	3.87
电气时间常数 ELECTRICAL TIME-CONSTANT（ms）	11.5	11.6	12	12.2	12.3	12.6	13.8
重量 WEIGHT（KG）	6	6.4	7.1	8.1	10.2	13.7	13.7
编码器线数 ENCODER LINE NUMBER(PPR)	2500						
电机绝缘等级 INSULATION CLASS	ClassF						
防护等级 SAFETY CLASS	IP65						
使用环境 ENVIRONMENT	环境温度：-20℃～+40℃ 环境湿度：相对湿度<90%（不结霜条件） Temperature:-20℃~+40℃ Humidity Below 90%RH No Dewing						
电机绕组插座 MOTOR WINDING PLUE	电机绕组引线	U(红)	V(黄)	W(蓝)	PE(黄绿)		
	插座编号	2	3	4	1		
增量编码器插座（15芯） INCREMENTAL ENCODER SOCKET(15PIN)	信号引线	5V 0V A+ B+ Z+ A- B- Z- U+ V+ W+ U- V- W- PE					
	插座编号	2 3 4 5 6 7 8 9 10 11 12 13 14 15 1					
绝对值编码器插座（7芯） ABSOLUTE ENCODER SOCKET(7PIN)	信号引线	E- E+ SD- 0V SD+ +5V PE					
	插座编号	2 3 4 5 6 7 1					
L不带抱闸 Without brake	156	161	169	182	207	249	249
L带抱闸 With brake	207	212	220	233	258	300	300